AEG

SB2E 12 T Super Torque, BDSE 12 T Super Torque, BDSE 14 T Super Torque, B 14 T

Instructions for use
Gebrauchsanleitung
Instruction d'utilisation
Istruzioni d'uso
Instrucciones de uso
Instruções de serviço
Gebruiksaanwijzing
Brugsanvisning
Bruksanvisning
Käyttöohje
Οδηγίες χρήσεως
Kullanım kılavuzu
Návod k používání
Návod na používanie
Instrukcja obsługi
Kezelési útmutató
Navodilo za uporabo
Upute o upotrebi
Lietošanas pamācība
Naudojimo instrukcija
Kasutamisjuhend
Инструкция по использованию
Упътване за експлоатация
使用指南

www.aeg-pt.com

Technical Data,safety instructions, Specified Conditions of Use, EC-Declaration of Conformity, Batteries, Maintenance, Symbols	Please read and save these instructions!	ENGLISH 15
Technische Daten, Sicherheitshinweise, Bestimmungsgemäße Verwendung, CE-Konformitätserklärung, Akkus, Wartung, Symbole	Bitte lesen und aufbewahren!	DEUTSCH 16
Caractéristiques techniques, Instructions de sécurité, Utilisation conforme aux prescriptions, Declaration CE de Conformité, Accus, Entretien, Symboles	Prière de lire et de conserver!	FRANÇAIS 17
Dati tecnici, Norme di sicurezza, Utilizzo conforme, Dicharazione di Conformità CE, Batterie, Manutenzione, Simboli	Si prega di leggere le istruzioni e di conservarle!	ITALIANO 18
Datos técnicos, Instrucciones de seguridad, Aplicación de acuerdo a la finalidad, Declaracion de Conformidad CE, Bateria, Mantenimiento, Símbolos	Lea y conserve estas instrucciones por favor!	ESPAÑOL 19
Características técnicas, Instruções de segurança, Utilização autorizada, Declaração de Conformidade CE, Acumulador, Manutenção, Symbole	Por favor leia e conserve em seu poder!	PORTUGUES 20
Technische gegevens, Veiligheidsadviezen, Voorgeschreven gebruik van het systeem, EC-Konformiteitsverklaring, Akku,Onderhoud, Symbolen	Lees en let goed op deze adviezen!	NEDERLANDS 21
Tekniske data, Sikkerhedshenvisninger, Tiltænkt formål, CE-Konformitetserklæring, Batteri, Vedligeholdelse, Symboler	Vær venlig at læse og opbevare!	DANSK 22
Tekniske data, Spesielle sikkerhetshenvisninger, Formålsmessig bruk, CE-Samsvarserklæring, Batterier, Vedlikehold, Symboler	Vennligst les og oppbevar!	NORSK 23
Tekniska data, Säkerhetsutrustning, Använd maskinen Enligt anvisningarna, CE-Försäkran, Batterier, Skötsel, Symboler	Var god läs och tag tillvara dessa instruktioner!	SVENSKA 24
Tekniset arvot, Turvallisuusohjeet, Tarkoituksenmukainen käyttö, Todistus CE-standardinmukaisuudesta, Akku, Huolto, Symbolit	Lue ja säilytö!	SUOMI 25
Τεχνικα στοιχεια, Ειδικεσ υποδειξεισ ασφαλειασ, Χρηση συμφωνα με το σκοπο προορισμου, Δηλωση πιστοτητασ εκ, Μπαταρίες, Συντηρηση, Συμβολα	Παρακαλώ διαβάστε τις και φυλάξτε τις!	ΕΛΛΗΙΚΑ 26
Teknik veriler, Güvenliğiniz için talimatlar, Kullanim, CE uygunluk beyanice, Akü, Bakim, Semboller	Lütfen okuyun ve saklayın	TÜRKÇE 27
Technická data , Speciální bezpečnostní upozornění, Oblast využití, Ce-prohlášení o shodě, Akumulátory, Údržba, Symboly	Po přečtení uschovejte	ČESKY 28
Technické údaje, Špeciálne bezpečnostné pokyny, Použitie podľa predpisov, CE-Vyhlásenie konformity, Akumulátory, Údrzba, Symboly	Prosím prečítať a uschovať!	SLOVENSKY 29
Dane techniczne, Specjalne zalecenia dotyczące bezpieczeństwa, Użytkowanie zgodne z przeznaczeniem, Świadectwo zgodności ce, Baterie akumulatorowe, Gwarancja, Symbole	Prosimy o uważne przeczytanie i przestrzeganie zaleceń zamie szczonych w tej instrukcji.	POLSKI 30
Műszaki adatok, Különleges biztonsági tudnivalók, Rendeltetésszerű használat, Ce-azonossági nyilatkozat, Akkuk, Karbantartás, Szimbólumok	Olvassa el és őrizze meg	MAGYAR 31
Tehnični podatki, Specialni varnostni napotki, Uporaba v skladu z namembnostjo, Ce-izjava o konformnosti, Akumulatorji, Vzdrževanje, Simboli	Prosimo preberite in shranite!	SLOVENŠČINA 32
Tehnički podaci, Specijalne sigurnosne upute, Propisna upotreba, CE-Izjava konformnosti, Baterije, Održavanje, Simboli	Molimo pročitati i sačuvati	HRVATSKI 33
Tehniskie dati, Speciālie drošības noteikumi, Noteikumiem atbilstošs izmantojums, Atbilstība CE normām, Akumulātori, Apkope, Simboli	Pielikums lietošanas pamācībai	LATVISKI 34
Techniniai duomenys, Ypatingos saugumo nuorodos, Naudojimas pagal paskirtį, CE Atitikties pareiškimas, Akumuliatoriai, Techninis aptarnavimas, Simboliai	Prašome perskaityti ir neišmesti!	LIETUVIŠKAI 35
Tehnilised andmed, Spetsiaalsed turvajuhised, Kasutamine vastavalt otstarbele, EÜ Vastavusavaldus, Akud, Hooldus, Sümbolid	Palun lugege läbi ja hoidke alal!	EESTI 36
Технические данные, Рекомендации по технике безопасности, Использо- вание, Аккумулятор, Обслуживание, Символы	Пожалуйста, прочтите и сохраните настоящую! инструкцию	РУССКИЙ 37
Технически данни, Специални указания за безопасност, Използване по предназначение, CE-Декларация за съответствие, Акумулатори, Поддръжка, Символи	Моля прочетете и запазете!	БЪЛГАРСКИ 38
技术数据, 特殊安全指示, 正确地使用机器, 欧洲安全规定说明, 蓄电池, 维修, 符号	请详细阅读并妥善保存！	中文 39

Remove the battery pack before starting any work on the machine.
Vor allen Arbeiten an der Maschine den Wechselakku herausnehmen
Avant tous travaux sur la machine retirer l'accu interchangeable.
Prima di iniziare togliere la batteria dalla macchina.
Retire la batería antes de comenzar cualquier trabajo en la máquina.
Antes de efectuar qualquer intervenção na máquina retirar o bloco acumulador.
Voor alle werkzaamheden aan de machine de akku verwijderen.
Ved arbejde inden i maskinen, bør batteriet tages ud.
Ta ut vekselbatteriet før du arbeider på maskinen
Drag ur batteripaket innan arbete utföres på maskinen.
Tarkista pistotulppa ja verkkojohto mahdollisilta vauriolta. Viat saa korjata vain alan erikoismies.
Πριν από κάθε εργασία στη μηχανή αφαιρείτε την ανταλλακτική μπαταρία.
Aletin kendinde bir çalışma yapmadan önce kartuş aküyü çıkarın.
Před zahájením veškerých prací na vrtacím šroubováku vyjmout výměnný akumulátor.
Pred každou prácou na stroji výmenný akumulátor vytiahnuť.
Przed przystąpieniem do jakichkolwiek prac na elektronarzędziu należy wyjąć wkładkę akumulatorową.
Karbantartás, javítás, tisztítás, stb. előtt az akkumulátort ki kell venni a készülékből.
Pred deli na stroju izvlecite izmenljivi akumulator.
Prije svih radova na stroju izvaditi bateriju za zamjenu.
Pirms mašīnai veikt jebkāda veida apkopes darbus, ir jāizņem ārā akumulātors.
Prieš atlikdami bet kokius darbus įrenginyje, išimkite keičiamą akumuliatorių.
Enne kõiki tõid masina kallal võtke vahetatav aku välja.
Выньте аккумулятор из машины перед проведением с ней каких-либо манипуляций.
Преди започване на каквито е да е работи по машината извадете акумулатора.
在机器上进行任何修护工作之前，先拿出蓄电池。

1

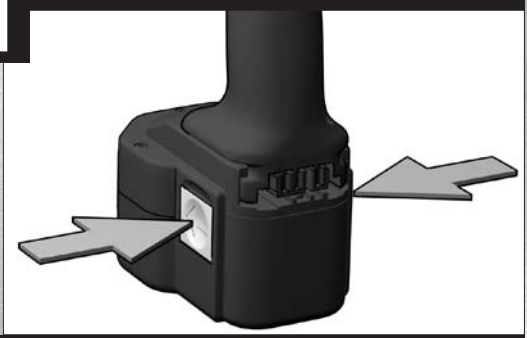

2

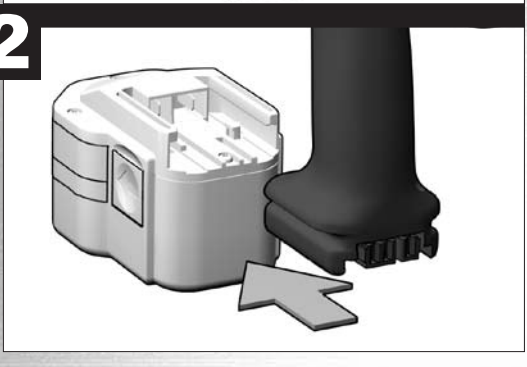

1

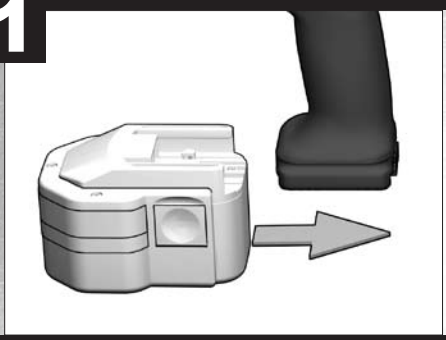

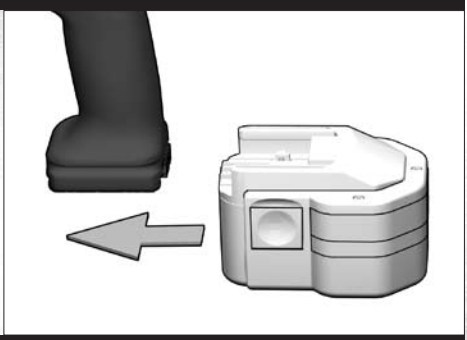

2

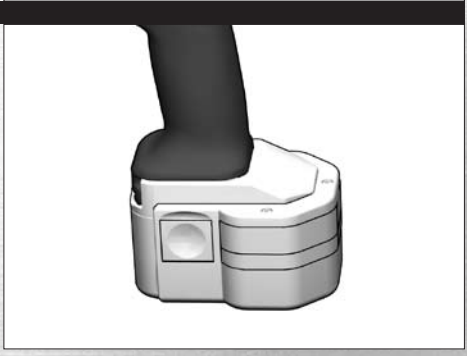

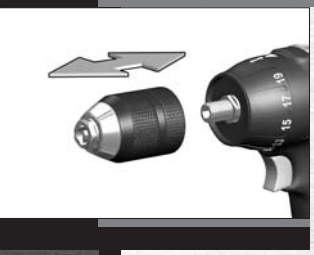

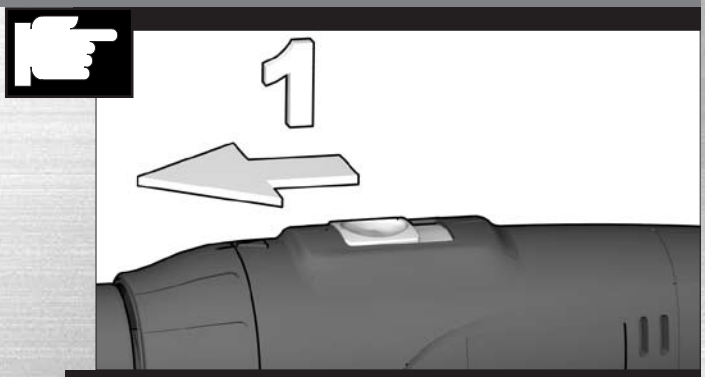
1

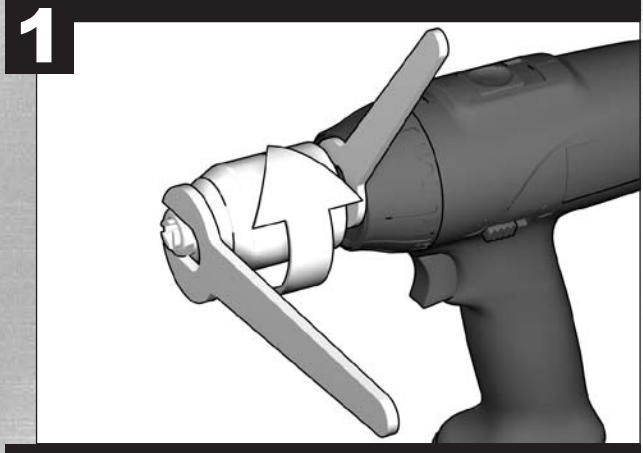
1

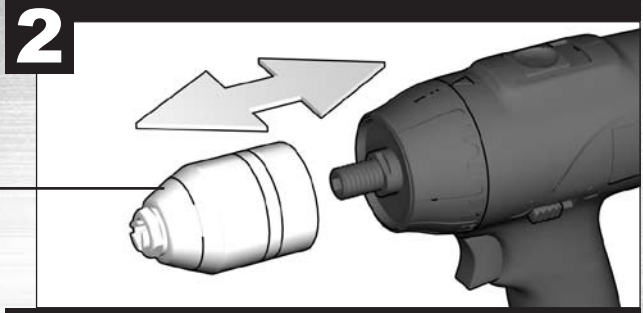
2

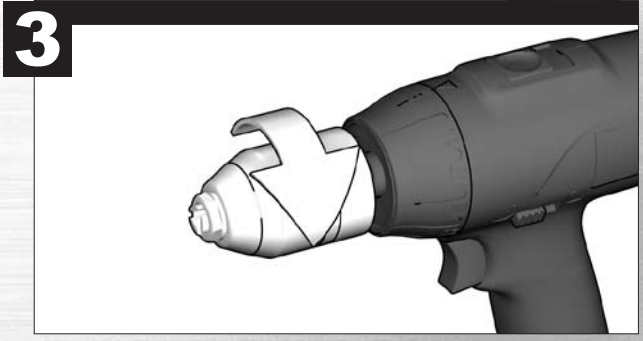
3

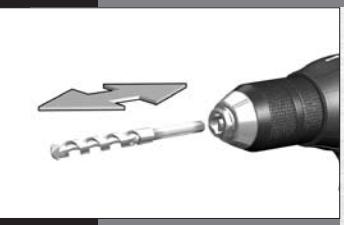

1

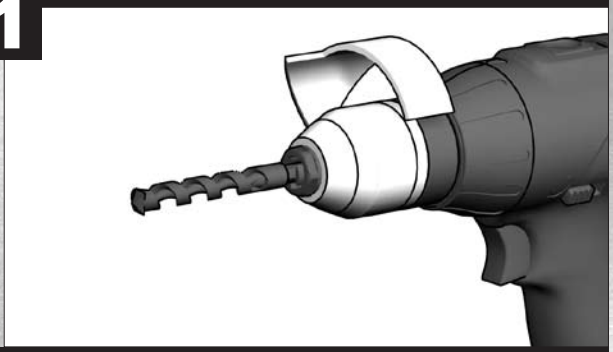

2

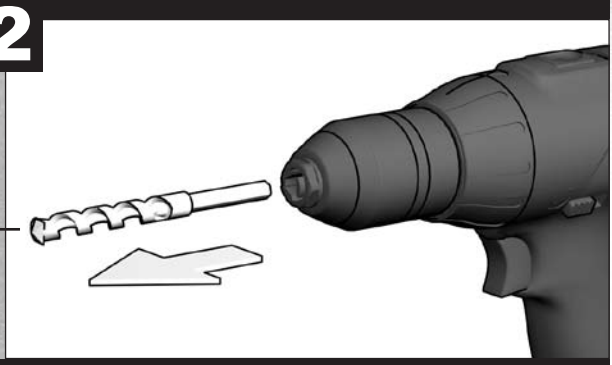

3

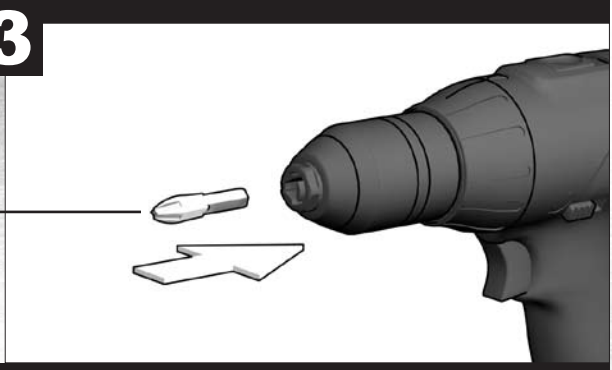

4

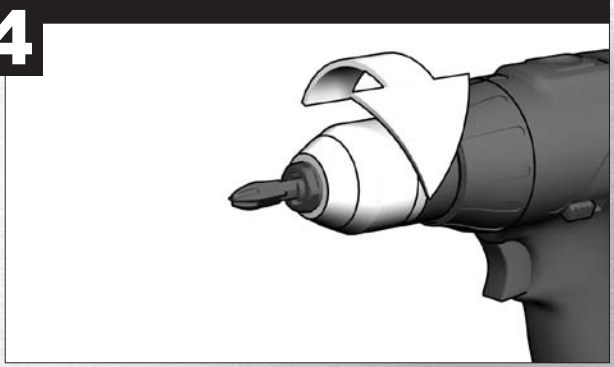

1

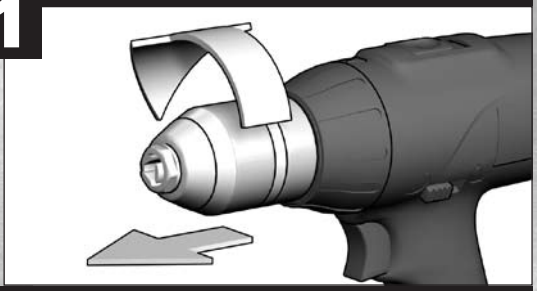

2

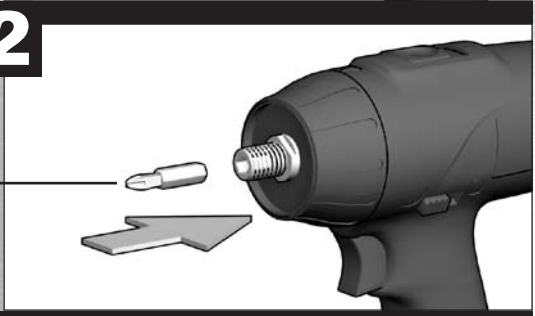

3

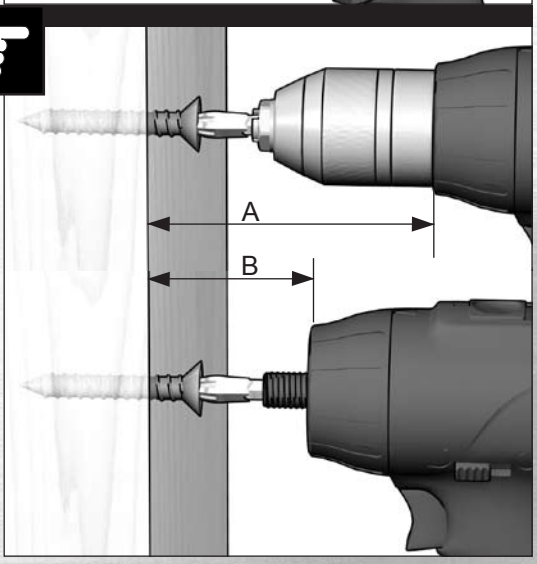

A>B

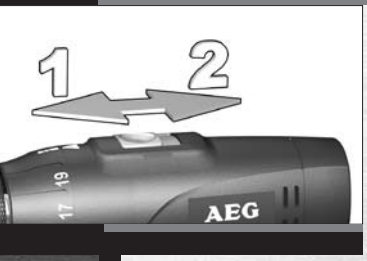
1
2
AEG

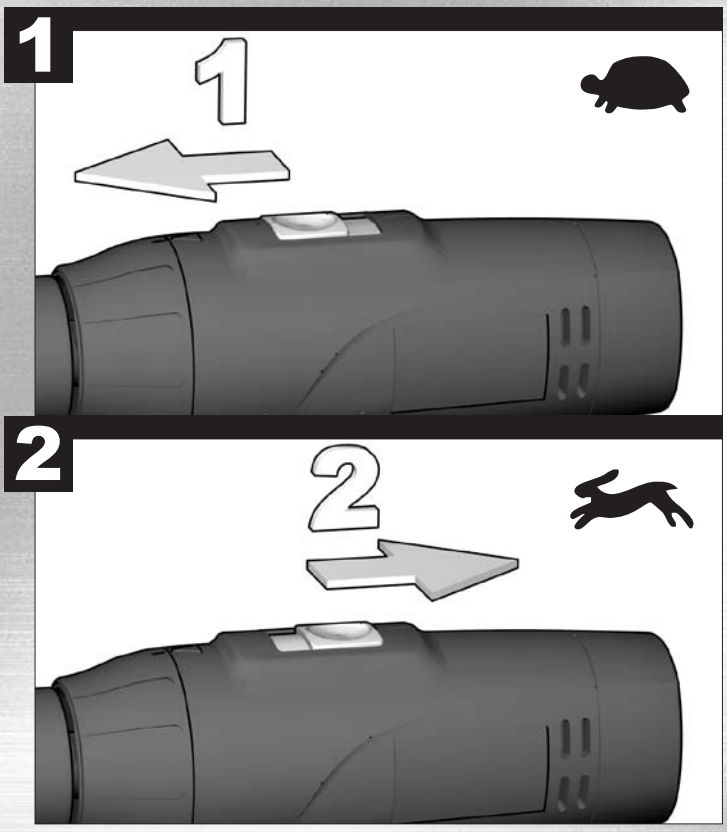
1
1
2
2

15
17
19

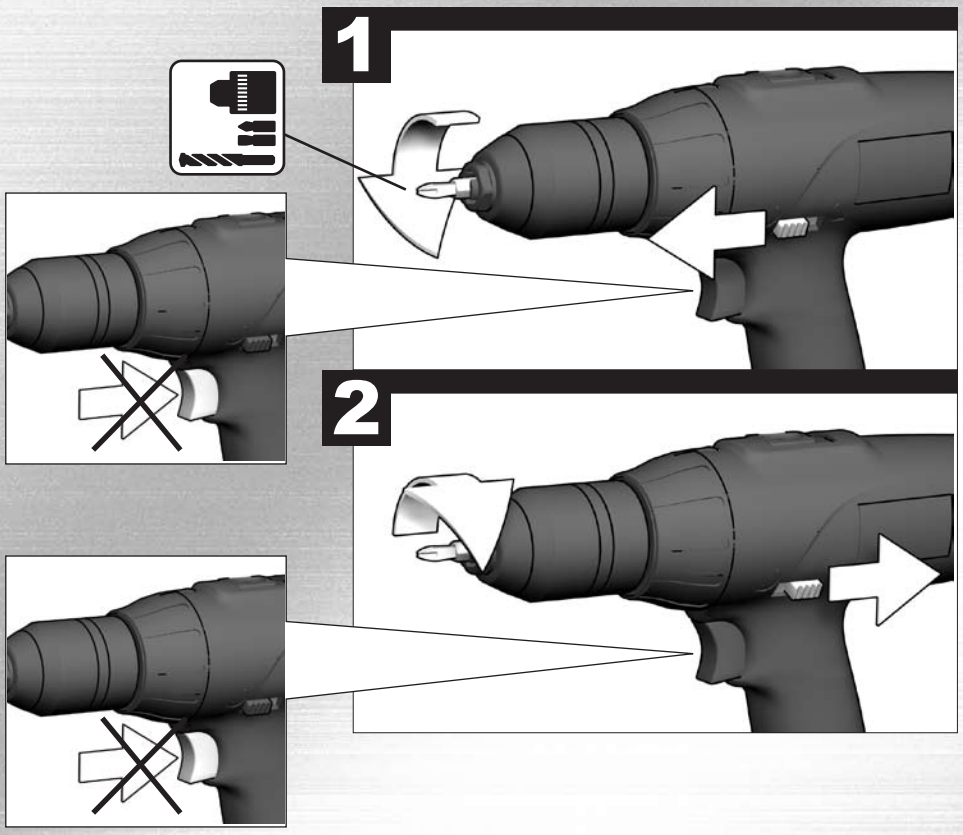
1
2

19
17
15
13
STOP
START

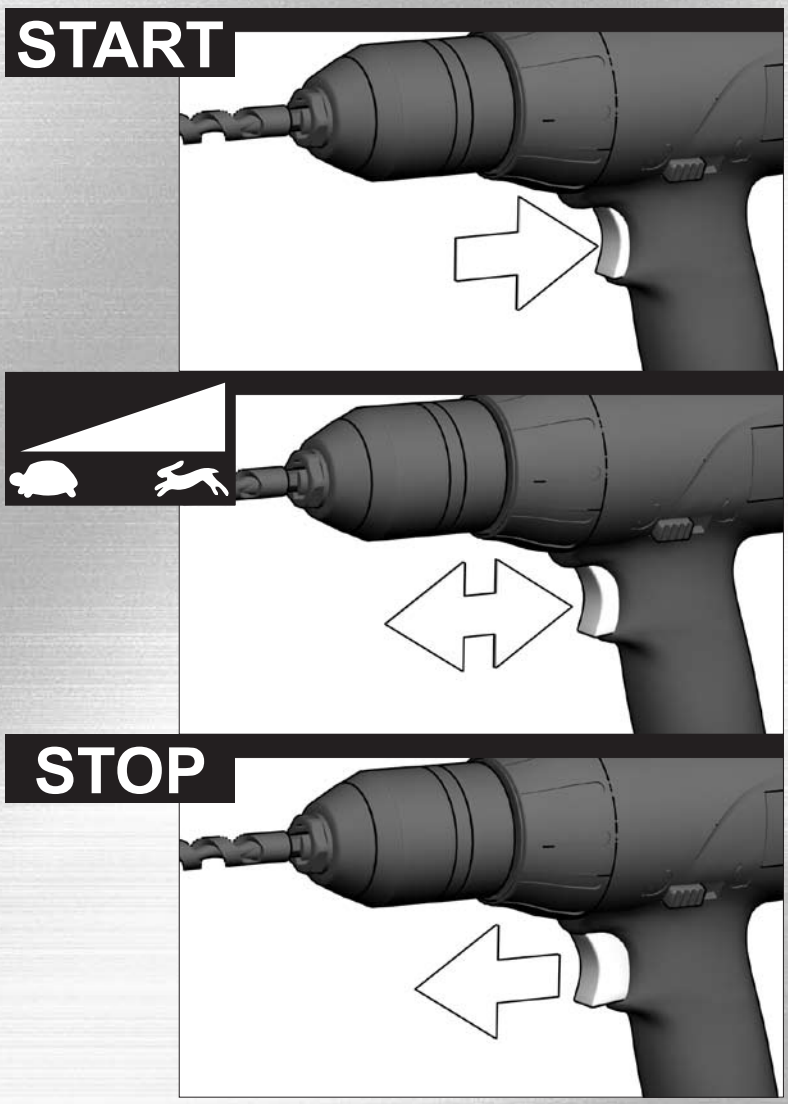
START
STOP

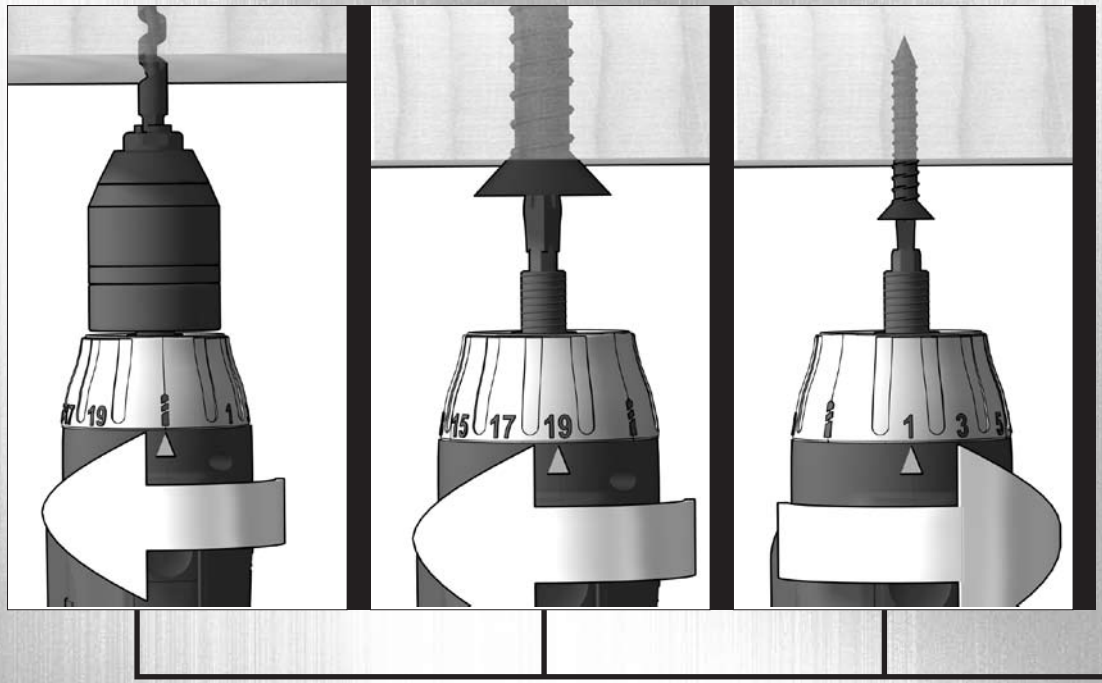
17 19 1
15 17 19
1 3 5

15 17 19

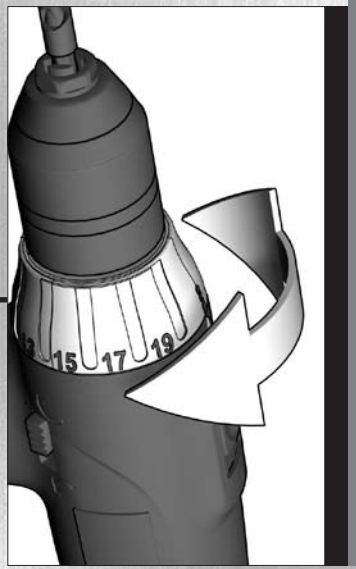
15 17 19

SB2E 12 T Super Torque

TECHNICAL DATA	BDSE 12 T ST	BDSE 14 T ST	B 14 T	SB2E 12 T ST
Drilling capacity in steel	12 mm	12 mm	12 mm	12 mm
Drilling capacity in wood	26 mm	28 mm	28 mm	26 mm
Drilling capacity in brick and tile	-	-	- mm	13 mm
Wood screws (without pre-drilling)	8 mm	8 mm	8 mm	8 mm
No-load speed, 1st gear	0-360 min^{-1}	0-400 min^{-1}	0-400 min^{-1}	0-360 min^{-1}
No-load speed, 2nd gear	0-1000 min^{-1}	0-1100 min^{-1}	0-1100 min^{-1}	0-1000 min^{-1}
Torque *1				
Soft wood max.	11 Nm	13 Nm	13 Nm	11 Nm
Steel plate max.	25 Nm	28 Nm	28 Nm	25 Nm
Static jamming moment, 1st gear/2nd gear	22 / 10 Nm	38 / 16 Nm	38 / 16 Nm	19 / 9 Nm
Screwing capacity with one fully charged battery (1.4 Ah) : *2				
M6x10 / M10x20 Steel plate	880 / 350	1050 / 420	1050 / 420	880 / 350
5x40 Soft wood	300	360	360	300
Drilling capacity with one fully charged battery (2,4 Ah):				
ø 3 mm Steel plate 1,6 mm	320	385	385	320
ø 6 mm Soft wood 20 mm	420	500	500	420
Battery voltage	12 V	14,4 V	14,4 V	12 V
Drill opening range	1,5-13 mm	1,5-13 mm	1,0-10 mm	1,5-13 mm
Weight with battery	1,8 kg	2,4 kg	2,4 kg	2,0 kg
Typical A-weighted sound levels:				
Sound pressure level (K = 3 dB(A))	< 70 dB (A)	< 70 dB (A)	< 70 dB (A)	87 dB (A)
Sound power level (K = 3 dB(A))				98 dB (A)
The noise level when working can exceed 85 dB (A).				
Wear ear protectors!				
Typical weighted acceleration in the hand-arm area	< 2,5 m/s^2	< 2,5 m/s^2	< 2,5 m/s^2	11 m/s^2
Measured values determined according to EN 60 745.				

*1 Measured according to AEG norm N 877318
*2 The values stated are reference values. Actual values might differ, depending on the material and quality of the screws.

SAFETY INSTRUCTIONS

Please pay attention to the safety instructions in the attached leaflet!

Always wear goggles when using the machine. It is recommended to wear gloves, sturdy non slipping shoes and apron.

Sawdust and splinters must not be removed while the machine is running.

When working in walls ceiling, or floor, take care to avoid electric cables and gas or waterpipes.

Dust that arises when working on material containing asbestos or stonework containing crystalline silicic acid is harmful to the health. Please follow accident prevention regulations.

Remove the battery pack before starting any work on the machine.

Do not dispose of used battery packs in the household refuse or by burning them. AEG Distributors offer to retrieve old batteries to protect our environment.

Do not store the battery pack together with metal objects (short circuit risk).

Use only System 3000 chargers for charging System 3000 battery packs. Do not use battery packs from other systems.

No metal parts must be allowed to enter the battery section of the charger (short circuit risk).

Never break open battery packs and chargers and store only in dry rooms. Keep dry at all times.

Battery acid may leak from damaged batteries under extreme load or extreme temperatures. In case of contact with battery acid wash it off immediately with soap and water. In case of eye contact rinse thoroughly for at least 10 minutes and immediately seek medical attention.

SPECIFIED CONDITIONS OF USE

BDSE 12 T Super Torque, BDSE 14 T Super Torque: The battery drill/screwdriver is designed for drilling and screwdriving for independent use away from mains supply.

SB2E 12 T Super Torque: The electronic battery percussion drill/screwdriver is designed for drilling, percussion drilling, as well as screwdriving for independent use away from mains supply.

Do not use this product in any other way as stated for normal use.

EC-DECLARATION OF CONFORMITY

We declare under our sole responsibility that this product is in conformity with the following standards or standardized documents. EN 60745, EN 55014-1, EN 55014-2, in accordance with the regulations 98/37/EEC, 89/336/EEC

CE 04

Volker Siegle
Manager Product Development

BATTERIES

New battery packs reach full loading capacity after 4 - 5 chargings and dischargings. Battery packs which have not been used for some time should be recharged before use.

Temperatures in excess of 50°C (122°F) reduce the performance of the battery pack. Avoid extended exposure to heat or sunshine (risk of overheating).

The contacts of chargers and battery packs must be kept clean.

MAINTENANCE

Use only AEG accessories and spare parts. Should components need to be replaced which have not been described, please contact one of our AEG service agents (see our list of guarantee/service addresses).

If needed, an exploded view of the tool can be ordered. Please state the Article No. as well as the machine type printed on the label and order the drawing at your local service agents or directly at: AEG Elektrowerkzeuge, Max-Eyth-Straße 10, D-71364 Winnenden, Germany.

SYMBOLS

Accessory - Not included in standard equipment, available as an accessory.

Remove the battery pack before starting any work on the machine.

TECHNISCHE DATEN	BDSE 12 T ST	BDSE 14 T ST	B 14 T	SB2E 12 T ST
Bohr-ø in Stahl	12 mm	12 mm	12 mm	12 mm
Bohr-ø in Holz	26 mm	28 mm	28 mm	26 mm
Bohr-ø in Ziegel und Kalksandstein	-	-	- mm	13 mm
Holzschrauben (ohne Vorbohren)	8 mm	8 mm	8 mm	8 mm
Leerlaufdrehzahl im 1. Gang	0-360 min^{-1}	0-400 min^{-1}	0-400 min^{-1}	0-360 min^{-1}
Leerlaufdrehzahl im 2. Gang	0-1000 min^{-1}	0-1100 min^{-1}	0-1100 min^{-1}	0-1000 min^{-1}
Drehmoment				
in Weichholz max.*1	11 Nm	13 Nm	13 Nm	11 Nm
in Stahl max.*2	25 Nm	28 Nm	28 Nm	25 Nm
Statisches Blockiermoment, 1/2. Gang	22 / 10 Nm	38 / 16 Nm	38 / 16 Nm	19 / 9 Nm
Schraubkapazität mit 1 Akkuladung (2,4 Ah): *2				
M6x10 / M10x20 in Stahl	880 / 350	1050 / 420	1050 / 420	880 / 350
5x40 in Weichholz	300	360	360	300
Bohrkapazität mit 1 Akkuladung (2,4 Ah):				
ø 3 mm in Stahlblech 1,6 mm	320	385	385	320
ø 6 mm in Weichholz 20 mm	420	500	500	420
Spannung Wechselakku	12 V	14,4 V	14,4 V	12 V
Bohrfutterspannbereich	1,5-13 mm	1,5-13 mm	1,0-10 mm	1,5-13 mm
Gewicht mit Wechselakku	1,8 kg	2,4 kg	2,4 kg	2,0 kg
Typische A-bewertete Schallpegel:				
Schalldruckpegel (K = 3 dB(A))	< 70 dB (A)	< 70 dB (A)	< 70 dB (A)	87 dB (A)
Schallleistungspegel (K = 3 dB(A))				98 dB (A)
Der Geräuschpegel beim Arbeiten kann 85 dB (A) überschreiten. Gehörschutz tragen!				
Typisch bewertete Beschleunigung im Hand-Arm-Bereich	< 2,5 m/s^2	< 2,5 m/s^2	< 2,5 m/s^2	11 m/s^2
Messwerte ermittelt entsprechend EN 60 745.				

*1 Gemessen nach AEG Norm N 877318
*2 Die angegebenen Werte sind Richtwerte. Die tatsächlichen Werte können je nach Material und Schraubengüte davon abweichen.

SPEZIELLE SICHERHEITSHINWEISE

Sicherheitshinweise der beiliegenden Broschüre beachten!

Beim Arbeiten mit der Maschine stets Schutzbrille tragen. Schutzhandschuhe, festes und rutschsicheres Schuhwerk und Schürze werden empfohlen.

Späne oder Splitter dürfen bei laufender Maschine nicht entfernt werden.

Beim Arbeiten in Wand, Decke oder Fußboden auf elektrische Kabel, Gas- und Wasserleitungen achten.

Staub der bei der Bearbeitung von asbesthaltigen Materialien und Gestein mit kristalliner Kieselsäure entsteht, ist gesundheitsschädlich. Beachten Sie die Unfallverhütungsvorschr iften VBG 119 der Berufsgenossenschaft.

Vor allen Arbeiten an der Maschine den Wechselakku herausnehmen

Verbrauchte Wechselakkus nicht ins Feuer oder in den Hausmüll werfen. AEG bietet eine umweltgerechte Alt-Wechselakku-Entsorgung an; bitte fragen Sie Ihren Fachhändler.

Wechselakkus nicht zusammen mit Metallgegenständen aufbewahren (Kurzschlussgefahr).

Wechselakkus des Systems Accu 3000 nur mit Ladegeräten des Systems Accu 3000 laden. Keine Akkus aus anderen Systemen laden.

In den Wechselakku-Einschubschacht der Ladegeräte dürfen keine Metallteile gelangen (Kurzschlussgefahr).

Wechselakkus und Ladegeräte nicht öffnen und nur in trockenen Räumen lagern. Vor Nässe schützen.

Unter extremer Belastung oder extremer Temperatur kann aus beschädigten Wechselakkus Batterieflüssigkeit auslaufen. Bei Berührung mit Batterieflüssigkeit sofort mit Wasser und Seife abwaschen. Bei Augenkontakt sofort mindestens 10 Minuten gründlich spülen und unverzüglich einen Arzt aufsuchen.

BESTIMMUNGSGEMÄßE VERWENDUNG

BDSE 12 T Super Torque, BDSE 14 T Super Torque: Der Akku-Bohrschrauber ist universell einsetzbar zum Bohren und Schrauben unabhängig von einem Netzanschluss.

SB2E 12 T Super Torque: Der Akku-Electronik-Schlagbohrschrauber ist universell einsetzbar zum Bohren, Schlagbohren und Schrauben unabhängig von einem Netzanschluss.

Dieses Gerät darf nur wie angegeben bestimmungsgemäß verwendet werden.

CE-KONFORMITÄTSERKLÄRUNG

Wir erklären in alleiniger Verantwortung, dass dieses Produkt mit den folgenden Normen oder normativen Dokumenten übereinstimmt. EN 60745, EN 55014-1, EN 55014-2, gemäß den Bestimmungen der Richtlinien 98/37/EG, 89/336/EWG

CE 04

Volker Siegle
Manager Product Development

AKKUS

Neue Wechselakkus erreichen ihre volle Kapazität nach 4-5 Lade-und Entladezyklen. Längere Zeit nicht benutzte Wechselakkus vor Gebrauch nachladen.

Eine Temperatur über 50°C vermindert die Leistung des Wechselakkus. Längere Erwärmung durch Sonne oder Heizung vermeiden.

Die Anschlusskontakte an Ladegerät und Wechselakku sauber halten.

WARTUNG

Nur AEG Zubehör und Ersatzteile verwenden. Bauteile, deren Austausch nicht beschrieben wurde, bei einer AEG Kundendienststelle auswechseln lassen (Broschüre Garantie/ Kundendienstadressen beachten).

Bei Bedarf kann eine Explosionszeichnung des Gerätes unter Angabe der Maschinen Type und der zehnstelligen Nummer auf dem Leistungsschild bei Ihrer Kundendienststelle oder direkt bei AEG Elektrowerkzeuge, Max-Eyth-Straße 10, D-71364 Winnenden, Germany angefordert werden.

SYMBOLE

Zubehör - Im Lieferumfang nicht enthalten, empfohlene Ergänzung aus dem Zubehörprogramm.

Vor allen Arbeiten an der Maschine den Wechselakku herausnehmen

CARACTÉRISTIQUES TECHNIQUES	BDSE 12 T ST	BDSE 14 T ST	B 14 T	SB2E 12 T ST
ø de perçage dans acier	12 mm	12 mm	12 mm	12 mm
ø de perçage dans bois	26 mm	28 mm	28 mm	26 mm
ø de perçage dans brique et grès argilo-calcaire	-	-	- mm	13 mm
Vis à bois (sans avant trou)	8 mm	8 mm	8 mm	8 mm
Vitesse de rotation à vide	0-360 min^{-1}	0-400 min^{-1}	0-400 min^{-1}	0-360 min^{-1}
Vitesse de rotation à vide	0-1000 min^{-1}	0-1100 min^{-1}	0-1100 min^{-1}	0-1000 min^{-1}
Couple *1				
Bois tendre max.	11 Nm	13 Nm	13 Nm	11 Nm
Acier max.	25 Nm	28 Nm	28 Nm	25 Nm
Moment de blocage statique, 1ère vitesse/2ème vitesse	22 / 10 Nm	38 / 16 Nm	38 / 16 Nm	19 / 9 Nm
Capacité de vissage d'une charge d'accu (2,4 Ah): *2				
M6x10 / M10x20 acier	880 / 350	1050 / 420	1050 / 420	880 / 350
5x40 bois tendre	300	360	360	300
Capacité de perçage d'une charge d'accu (2,4 Ah):				
ø 3 mm tôle d'acier 1,6 mm	320	385	385	320
ø 6 mm bois tendre 20 mm	420	500	500	420
Tension accu interchangeable	12 V	14,4 V	14,4 V	12 V
Plage de serrage du mandrin	1,5-13 mm	1,5-13 mm	1,0-10 mm	1,5-13 mm
Poids avec accu interchangeable	1,8 kg	2,4 kg	2,4 kg	2,0 kg
Niveaux sonores type évalués:				
Niveau de pression acoustique (K = 3 dB(A))	< 70 dB (A)	< 70 dB (A)	< 70 dB (A)	87 dB (A)
Niveau d'intensité acoustique (K = 3 dB(A))				98 dB (A)
Le niveau de bruit à l'état de marche peut dépasser 85 dB (A). Toujours porter une protection acoustique!				
Accélération type évaluée au niveau du bras et de la main	< 2,5 m/s^2	< 2,5 m/s^2	< 2,5 m/s^2	11 m/s^2
Valeurs de mesure obtenues conformément à la EN 60 745.				

*1 Mesuré selon la norme AEG N 877318

*2 Les valeurs indiquées sont des valeurs à titre indicatif. Les valeurs réelles peuvent varier des valeurs indiquées en fonction du matériau et de la qualité des vis.

INSTRUCTIONS DE SÉCURITÉ PARTICULIERES

Respecter les instructions de sécurité se trouvant dans le prospectus ci-joint.

Toujours porter des lunettes protectrices en travaillant avec la machine. Des gants de sécurité, des chaussures solides et à semelles antidérapantes et un tablier sont recommandés.

Ne jamais enlever les copeaux ni les éclats lorsque la machine est en marche.

Lors du perçage dans les murs, les plafonds ou les planchers, toujours faire attention aux câbles électriques et aux conduites de gaz et d'eau.

La poussière qui se dégage lors de l'usinage des matériaux contenant de l'amiante et des pierres contenant de l'acide silicique cristallin porte atteinte à la santé. Veuillez respecter les prescriptions portant sur la prévention des accidents VBG 119 des associations professionnelles d'assurance accident.

Avant tous travaux sur la machine retirer l'accu interchangeable.

Ne pas jeter les accus interchangeables usés au feu ou avec les déchets ménagers. AEG offre un système d'évacuation écologique des accus usés.

Ne pas conserver les accus interchangeables avec des objets métalliques (risque de court-circuit)

Ne charger les accus interchangeables du système PBS 3000 qu'avec le chargeur d'accus du système PBS 3000. Ne pas charger des accus d'autres systèmes.

Aucune pièce métallique ne doit pénétrer dans le logement d'accu du chargeur (risque de court-circuit)

Ne pas ouvrir les accus interchangeables et les chargeurs et ne les stocker que dans des locaux secs. Les protéger contre l'humidité.

En cas de conditions ou températures extrêmes, du liquide caustique peut s'échapper d'un accu interchangeable endommagé. En cas de contact avec le liquide caustique de la batterie, laver immédiatement avec de l'eau et du savon. En cas de contact avec les yeux, rincer soigneusement avec de l'eau et consulter immédiatement un médecin.

UTILISATION CONFORME AUX PRESCRIPTIONS

BDSE 12 T Super Torque, BDSE 14 T Super Torque: La perceuse-visseuse à accu est conçue pour un travail universel de perçage et de vissage sans être branchée sur le secteur.

SB2E 12 T Super Torque: La perceuse-visseuse à percussion électronique à accu est conçue pour un travail universel de perçage à percussion, de perçage et de vissage sans être branchée sur le secteur.

Comme déjà indiqué, cette machine n'est conçue que pour être utilisée conformément aux prescriptions.

DECLARATION CE DE CONFORMITÉ

Nous déclarons sous notre responsabilité que ce produit est en conformité avec les normes ou documents normalisés suivants EN 60745, EN 55014-1, EN 55014-2, conformément aux réglementations 98/37/CEE, 89/336/CEE

CE 04

Volker Siegle
Manager Product Development

ACCUS

Les nouveaux accus interchangeables atteignent leur pleine capacité après 4-5 cycles de chargement et déchargement. Recharger les accus avant utilisation après une longue période de non utilisation.

Une température supérieure à 50°C amoindrit la capacité des accus. Eviter les expositions prolongées au soleil ou au chauffage.

Tenir propres les contacts des accus et des chargeurs.

ENTRETIEN

N'utiliser que des pièces et accessoires AEG. Pour des pièces dont l'échange n'est pas décrit, s'adresser de préférence aux stations de service après-vente AEG (voir brochure Garantie/ Adresses des stations de service après-vente).

Si besoin est, une vue éclatée de l'appareil peut être fournie. S'adresser, en indiquant bien le numéro à dix chiffres porté sur la plaque signalétique, à votre station de service après-vente (voir liste jointe) ou directement à AEG Elektrowerkzeuge, Max-Eyth-Straße 10, D-71364 Winnenden, Germany.

SYMBOLES

Accessoires - Ces pièces ne font pas partie de la livraison. Il s'agit là de compléments recommandés pour votre machine et énumérés dans le catalogue des accessoires.

Avant tous travaux sur la machine retirer l'accu interchangeable.

DATI TECNICI	BDSE 12 T ST	BDSE 14 T ST	B 14 T	SB2E 12 T ST
ø Foratura in acciaio	12 mm	12 mm	12 mm	12 mm
ø Foratura in legno	26 mm	28 mm	28 mm	26 mm
ø Foratura in mattone e in arenaria calcarea	-	-	- mm	13 mm
Avvitatore nel legno (senza preforatura)	8 mm	8 mm	8 mm	8 mm
Numero di giri a vuoto	0-360 min^{-1}	0-400 min^{-1}	0-400 min^{-1}	0-360 min^{-1}
Numero di giri a vuoto	0-1000 min^{-1}	0-1100 min^{-1}	0-1100 min^{-1}	0-1000 min^{-1}
Momento torcente *1				
in legno tenero max.	11 Nm	13 Nm	13 Nm	11 Nm
in acciaio max.	25 Nm	28 Nm	28 Nm	25 Nm
Momento di bloccaggio statico, 1. velocità/2. Velocità	22 / 10 Nm	38 / 16 Nm	38 / 16 Nm	19 / 9 Nm
Vapacità di avvitatura con una carica (2,4 Ah): *2				
M6x10 / M10x20 in acciaio	880 / 350	1050 / 420	1050 / 420	880 / 350
5x40 in legno tenero	300	360	360	300
Capacità di foratura con una carica (2,4 Ah):				
ø 3 mmin foglio d'acciaio 1,6 mm	320	385	385	320
ø 6 mm in legno tenero 20 mm	420	500	500	420
Tensione batteria	12 V	14,4 V	14,4 V	12 V
Capacità mandrino	1,5-13 mm	1,5-13 mm	1,0-10 mm	1,5-13 mm
Peso con Batteria	1,8 kg	2,4 kg	2,4 kg	2,0 kg
Livello sonoro classe A tipico:				
Livello di rumorosità (K = 3 dB(A))	< 70 dB (A)	< 70 dB (A)	< 70 dB (A)	87 dB (A)
Potenza della rumorosità (K = 3 dB(A))				98 dB (A)
Il livello di rumorosità durante le lavorazioni può superare gli 85 dB (A).				
Utilizzare le protezioni per l'udito!				
Accelerazione tipica valutata nell'area mano-braccio	< 2,5 m/s^2	< 2,5 m/s^2	< 2,5 m/s^2	11 m/s^2
Valori misurati conformemente alla norma EN 60 745.				

*1 Misurato conf. norma N 877318 AEG

*2 I valori fissi sono quelli di riferimento. I valori reali potrebbero essere diversi a seconda del materiale e della qualità delle viti.

NORME DI SICUREZZA

Si prega di leggere con attenzione le istruzioni riguardanti la sicurezza, nel volantino allegato.

Durante l'uso dell'apparecchio utilizzare sempre gli occhiali di protezione. Inoltre si consiglia di usare sistemi di protezione per la respirazione e per l'udito, oltre ai guanti di protezione.

Non rimuovere trucioli o schegge mentre l'utensile è in funzione.

Forando pareti, soffitti o pavimenti, si faccia attenzione ai cavi elettrici e alle condutture dell'acqua e del gas.

Tenere presente che la polvere che si solleva durante la lavorazione di materiali con amianto, pietra silice cristallizzata, é dannosa alla salute. Attenersi sempre alle prescrizioni di sicurezza vigenti in materia.

Prima di iniziare togliere la batteria dalla macchina.

Si prega di leggere con attenzione le istruzioni riguardanti la sicurezza, nel volantino allegato.

Non gettare le batterie esaurite sul fuoco o nella spazzatura di casa. La AEG offre infatti un servizio di recupero batterie usate.

Non conservare le batterie con oggetti metallici (pericolo di cortocircuito).

Nel vano d'innesto per la batteria del caricatore non devono entrare parti metalliche.(pericolo di cortocircuito).

Non aprire nè la batteria nè il caricatore e conservarli solo in luogo asciutto. Proteggerli dalla umidità.

Nel caso di batterie danneggiate da un carico eccessivo o da temperature alte, l'acido di queste potrebbe fuoriuscire. In caso di contatto con l'acido delle batterie lavarsi immediatamente con acqua e sapone. In caso di contatto con gli occhi risciacquare immediatamente con acqua per almeno 10 minuti e contattare subito un medico.

UTILIZZO CONFORME

BDSE 12 T Super Torque, BDSE 14 T Super Torque: Il trapano-avvitatore Accu é utilizzabile universalmente per forare e avvitare indipendentemente dal collegamento elettrico.

SB2E 12 T Super Torque: Il trapano a percussione- avvitatore Accu é indicato per forare a rotazione, a percussione, per avvitare, indipendentemente dal collegamento elettrico.

Utilizzare il prodotto solo per l'uso per cui è previsto.

DICHARAZIONE DI CONFORMITÀ CE

Dichiariamo, assumendo la piena responsabilità di tale dichiarazione, che il prodotto è conforme alla seguenti normative e ai relativi documenti: EN 60745, EN 55014-1, EN 55014-2, in base alle prescrizioni delle direttive CEE98/37, CEE 89/336

CE 04

Volker Siegle
Manager Product Development

BATTERIE

Le batterie nuove raggiungono la loro piena capacità dopo 4-5 cicli di carica e scarica. Batterie non utilizzate per molto tempo devone essere ricaricate prima dell'uso.

A temperature superiori ai 50°C , la potenza della batteria si riduce.

Evitare di esporre l'accumulatore a surriscaldamento prolungato, dovuto ad esempio ai raggi del sole o ad un impianto di riscaldamento.

MANUTENZIONE

Utilizzare esclusivamente accessori e pezzi di ricambio AEG. L'installazione di pezzi di ricambio non specificamente prescritti dall'AEG va preferibilmente effettuata dal servizio di assistenza clienti AEG (ved. opuscolo Garanzia/Indirizzi Assistenza tecnica).

In caso di mancanza del disegno esploso, può essere richiesto al seguente indirizzo: AEG Elektrowerkzeuge, Max-Eyth-Straße 10, D-71364 Winnenden, Germany.

SIMBOLI

Accessorio - Non incluso nella dotazione standard, disponibile a parte come accessorio.

Prima di iniziare togliere la batteria dalla macchina.

DATOS TÉCNICOS	BDSE 12 T ST	BDSE 14 T ST	B 14 T	SB2E 12 T ST
Diámetro de taladrado en acero	12 mm	12 mm	12 mm	12 mm
Diámetro de taladrado en madera	26 mm	28 mm	28 mm	26 mm
Diámetro de taladrado ladrillo y losetas	-	-	- mm	13 mm
Tornillos para madera (sin pretaladrar)	8 mm	8 mm	8 mm	8 mm
Velocidad en vacío	0-360 min^{-1}	0-400 min^{-1}	0-400 min^{-1}	0-360 min^{-1}
Velocidad en vacío	0-1000 min^{-1}	0-1100 min^{-1}	0-1100 min^{-1}	0-1000 min^{-1}
Par *1				
Madera blanda máx.	11 Nm	13 Nm	13 Nm	11 Nm
Chapa de acero máx.	25 Nm	28 Nm	28 Nm	25 Nm
Par de bloqueo estático, 1ª velocidad/2ª velocidad	22 / 10 Nm	38 / 16 Nm	38 / 16 Nm	19 / 9 Nm
Capacidad de atornillado con una batería totalmente cargada (2,4 Ah):*2				
M6x10 / M10x20 Chapa de acero	880 / 350	1050 / 420	1050 / 420	880 / 350
5x40 Madera blanda	300	360	360	300
Capacidad de taladrado con una batería totalmente cargada (2,4 Ah):				
ø 3 mm Chapa de acero 1,6 mm	320	385	385	320
ø 6 mmMadera blanda 20 mm	420	500	500	420
Voltaje de batería	12 V	14,4 V	14,4 V	12 V
Gama de apertura del portabrocas	1,5-13 mm	1,5-13 mm	1,0-10 mm	1,5-13 mm
Peso con batería	1,8 kg	2,4 kg	2,4 kg	2,0 kg
Niveles acústicos típicos compensados A:				
Presión acústica (K = 3 dB(A))	< 70 dB (A)	< 70 dB (A)	< 70 dB (A)	87 dB (A)
Resonancia acústica (K = 3 dB(A))				98 dB (A)
El nivel de ruido, con la máquina trabajando, podrá sobrepasar circunstancialmente 85 dB (A).				
Usar protectores auditivos!				
Aceleración compensada en el sector mano y brazo	< 2,5 m/s^2	< 2,5 m/s^2	< 2,5 m/s^2	11 m/s^2
Determinación de los valores de medición según norma EN 60 745.				

*1 Medido según norma AEG N 877318
*2 Los valores dados son valores de referencia. Los valores pueden variar dependiendo del material y calidad de los tornillos

INSTRUCCIONES DE SEGURIDAD

Preste atención a las instrucciones de seguridad del libro adjunto.

Para trabajar con la máquina, utilizar siempre gafas de protección,guantes, calzado de seguridad antideslizante, así como es recomendable usar protectores auditivos.

Nunca se debe intentar limpiar el polvo o viruta procedente del taladrado con la máquina en funcionamiento.

Para trabajar en paredes, techo o suelo, tenga cuidado para evitar los cables eléctricos y tuberías de gas o agua.

Atencion! Al taladrar materiales de amianto/asbesto y/o piedras de silice, el polvo, que se produce es perjudicial para su salud. Protéjase de la inhalación de ese polvo según normas de seguridad VBG-119.

Retire la batería antes de comenzar cualquier trabajo en la máquina.

No tire las baterías usadas a la basura ni al fuego. Los Distribuidores AEG ofrecen un servicio de recogida de baterías antiguas para proteger el medio ambiente.

No almacene la batería con objetos metálicos (riesgo de cortocircuito).

Recargar solamente los acumuladores del Sistema PBS 3000 en cargadores PBS 3000. No intentar recargar acumuladores de otros sistemas.

No introduzca en la cavidad del cargador objetos metálicos (riesgo de cortocircuito).

No abra nunca las baterías ni los cargadores y guárdelos sólo en lugares secos. Protéjalos de la humedad en todo momento.

En caso de sobrecarga o alta temperatura, pueden llegar a producirse escapes de ácido provenientes de la batería. En caso de contacto con éste, límpie inmediatamente la zona con agua y jabón. Si el contacto es en los ojos, límpiese concienzudamente con agua durante 10 minutos y acuda inmediatamente a un médico

APLICACIÓN DE ACUERDO A LA FINALIDAD

BDSE 12 T Super Torque, BDSE 14 T Super Torque: El taladro/atornillador por acumulador está diseñado para trabajos de taladrado y atornillado para uso independiente lejos de suministro eléctrico.

SB2E 12 T Super Torque: El taladro-atornillador electrónico por acumulador es utilizable en todo tipo de trabajos taladrar, con y sin percusión, atornillar sin depender de una toma de corriente.

No utilice este producto para ninguna otra aplicación que no sea su uso normal.

DECLARACION DE CONFORMIDAD CE

Declaramos bajo nuestra sola responsabilidad que este producto está en conformidad con las normas o documentos normalizados siguientes. EN 60745, EN 55014-1, EN 55014-2, de acuerdo con las regulaciones 98/37/CE, 89/336/CE

CE 04

Volker Siegle
Manager Product Development

BATERIA

Las baterías nuevas alcanzan su plena capacidad de carga después de 4 - 5 cargas y descargas. Las baterías no utilizadas durante cierto tiempo deben ser recargadas antes de usar.

Las temperaturas superiores a 50°C reducen el rendimiento de la batería. Evite una exposición excesiva a fuentes de calor o al sol (riesgo de sobrecalentamiento).

Los puntos de contacto de los cargadores y las baterías se deben mantener limpios.

MANTENIMIENTO

Solo se deben utilizar accesorios y piezas de repuestos AEG. Piezas cuyo recambio no está descrito en las instrucciones de uso, deben sustituirse en un centro de asistencia técnica AEG (Consulte el folleto Garantia/Direcciones de Centros de Asistencia Técnica).

En caso necesario, puede solicitar un despiece de la herramienta. Por favor indique el número de impreso de diez dígitos que hay en la etiqueta y pida el despiece a la siguiente dirección: AEG Elektrowerkzeuge, Max-Eyth-Straße 10, D-71364 Winnenden, Germany.

SÍMBOLOS

Accessorio - No incluido en el equipo estándar, disponible en la gama de accesorios.

Retire la batería antes de comenzar cualquier trabajo en la máquina.

CARACTERÍSTICAS TÉCNICAS	BDSE 12 T ST	BDSE 14 T ST	B 14 T	SB2E 12 T ST
ø de furo em aço	12 mm	12 mm	12 mm	12 mm
ø de furo em madeira	26 mm	28 mm	28 mm	26 mm
ø de furo em tijolo e calcário	-	-	- mm	13 mm
Parafusos para madeira (sem furo prévio)	8 mm	8 mm	8 mm	8 mm
Nº de rotações em vazio	0-360 min^{-1}	0-400 min^{-1}	0-400 min^{-1}	0-360 min^{-1}
Nº de rotações em vazio	0-1000 min^{-1}	0-1100 min^{-1}	0-1100 min^{-1}	0-1000 min^{-1}
Binário *1				
Madeira macia máx.	11 Nm	13 Nm	13 Nm	11 Nm
Chapa de aço máx.	25 Nm	28 Nm	28 Nm	25 Nm
Binário de bloqueio estático, 1ª velocidade/ 2ª velocidade	22 / 10 Nm	38 / 16 Nm	38 / 16 Nm	19 / 9 Nm
Capacidade de aparafusaquem com um acumulador completamente carregado (2,4 Ah):*2				
M6x10 / M10x20 Chapa de aço	880 / 350	1050 / 420	1050 / 420	880 / 350
5x40 Madeira macia	300	360	360	300
Capacidade de furação com um acumulador completamente carregado (2,4 Ah):				
ø 3 mm Chapa de aço 1,6 mm	320	385	385	320
ø 6 mm Madeira macia 20 mm	420	500	500	420
Tensão do acumulador	12 V	14,4 V	14,4 V	12 V
Capacidade da bucha	1,5-13 mm	1,5-13 mm	1,0-10 mm	1,5-13 mm
Peso com acumulador	1,8 kg	2,4 kg	2,4 kg	2,0 kg
Valores típicos e ponderados pela escala A para o ruído:				
Nível da pressão de ruído (K = 3 dB(A))	< 70 dB (A)	< 70 dB (A)	< 70 dB (A)	87 dB (A)
Nível da potência de ruído (K = 3 dB(A))				98 dB (A)
Onível de ruído a trabalhar pode exceder 85 dB (A).				
Use protectores auriculares!				
Acelerações típicas avaliadas na área da mão/braço	< 2,5 m/s^2	< 2,5 m/s^2	< 2,5 m/s^2	11 m/s^2
Valores de medida de acordo com EN 60 745.				

*1 Medido em conformidade com a AEG Norm N 877318

*2 Os valores indicados são valores aproximados. Os valores efectivos podem ser diferentes em função do material e da qualidade dos parafusos.

INSTRUÇÕES DE SEGURANÇA

Observar as instruções de segurança na folha!

Usar sempre óculos de protecção ao trabalhar com a máquina. Recomenda-se a utilização de luvas de protecção, protectores para os ouvidos e máscara anti-poeiras.

Não remover aparas ou lascas enquanto a máquina trabalha.

Ao trabalhar em paredes, tectos e soalhos prestar atenção a que não sejam atingidos cabos eléctricos e canalizações de gás e água.

A poeira desenvolvida ao trabalhar materiais contendo amianto e rocha com silex é prejudicial à saúde. Observe as normas de prevenção de acidentes VBG 119 da Associação Profissional.

Antes de efectuar qualquer intervenção na máquina retirar o bloco acumulador.

Não queimar acumuladores gastos nem deitá-los no lixo doméstico. A AEG possue uma eliminação de acumuladores gastos que respeita o meio ambiente.

Não guardar acumuladores junto com objectos metálicos (perigo de curto-circuito).

Use apenas carregadores do Sistema PBS 3000 para recarregar os acumuladores do Sistema PBS 3000. Não utilize acumuladores de outros sistemas.

Não abrir acumuladores e carregadores. Armazená-los em recintos secos. Protegê-los contra humidade.

Carregadores só devem ser utilzados em recintos secos.

Em caso de cargas ou temperaturas extremas, um acumulador de substituição danificado poderá verter líquido de bateria. Se entrar em contacto com este líquido, deverá lavar-se imediatamente com água e sabão. Em caso de contacto com os olhos, enxagúe-os bem e de imediato durante pelo menos 10 minutos e consulte um médico o mais depressa possível.

UTILIZAÇÃO AUTORIZADA

BDSE 12 T Super Torque, BDSE 14 T Super Torque: O berbequim aparafusador sem fio pode ser aplicado universalmente para furar e aparafusar sem necessidade de ligar a mãquina ã rede.

SB2E 12 T Super Torque: O berbequim aparafusador electrónico com percussão e sem fio pode ser aplicado universalmente para furar, furar com percussão e aparafusar sem necessidade de ligar a máquina à rede.

Não use este produto de outra maneira sem ser a normal para o qual foi concebido.

DECLARAÇÃO DE CONFORMIDADE CE

Declaramos, sob nossa exclusiva responsabilidade, que este produto cumpre as seguintes normas ou documentos normativos: EN 60745, EN 55014-1, EN 55014-2, conforme as disposições das directivas 98/37/CEE, 89/336/CEE

CE 04

Volker Siegle
Manager Product Development

ACUMULADOR

Acumuladores novos atingem a sua plena capacidade após 4-5 ciclos de carga e descarga. Acumuladores não utilizados durante algum tempo devem ser recarregados antes da sua utilização.

Temperaturas acima de 50°C reduzem a capacidade do bloco acumulador. Evitar exposição prolongada ao sol ou a caloríferos.

Manter limpos os contactos eléctricos no carregador e no bloco acumulador.

MANUTENÇÃO

Utilizar unicamente acessórios e peças sobressalentes da AEG. Sempre que a substituição de um componente não tenha sido descrita nas instruções, será de toda a conveniência mandar executar esse trabalho a um Serviço de Assistência AEG (veja o folheto Garantia/Endereços de Serviços de Assistência).

A pedido e mediante indicação da referência de dez números que consta da chapa de características da máquina, pode requerer-se um desenho explosivo da ferramenta eléctrica a: AEG Elektrowerkzeuge, Max-Eyth-Straße 10, D-71364 Winnenden, Germany.

SYMBOLE

Acessório - Não incluído no eqipamento normal, disponível como acessório.

Antes de efectuar qualquer intervenção na máquina retirar o bloco acumulador.

TECHNISCHE GEGEVENS	BDSE 12 T ST	BDSE 14 T ST	B 14 T	SB2E 12 T ST
Boor-ø in staal	12 mm	12 mm	12 mm	12 mm
Boor-ø in hout	26 mm	28 mm	28 mm	26 mm
Boor-ø in tegel en kalkzandsteen	-	-	- mm	13 mm
Houtschroeven (zonder voorboren)	8 mm	8 mm	8 mm	8 mm
Onbelast toerental	0-360 min^{-1}	0-400 min^{-1}	0-400 min^{-1}	0-360 min^{-1}
Onbelast toerental	0-1000 min^{-1}	0-1100 min^{-1}	0-1100 min^{-1}	0-1000 min^{-1}
Draaimoment *1				
in zacht hout max.	11 Nm	13 Nm	13 Nm	11 Nm
in staal max.	25 Nm	28 Nm	28 Nm	25 Nm
Statisch draaimoment, 1e versnelling/2e versnelling	22 / 10 Nm	38 / 16 Nm	38 / 16 Nm	19 / 9 Nm
Schroefkapaciteit met 1 akku-lading (2,4 Ah): *2				
M6x10 / M10x20 in staal	880 / 350	1050 / 420	1050 / 420	880 / 350
5x40 in zacht hout	300	360	360	300
Boorkapaciteit met 1 akku-lading (2,4 Ah):				
ø 3 mm in staalplaat 1,6 mm	320	385	385	320
ø 6 mm in zacht hout 20 mm	420	500	500	420
Spanning wisselakku	12 V	14,4 V	14,4 V	12 V
Spanwijdte boorhouder	1,5-13 mm	1,5-13 mm	1,0-10 mm	1,5-13 mm
Gewicht met wisselakku	1,8 kg	2,4 kg	2,4 kg	2,0 kg
Karakteristiek A-gewogen geluidsniveau:				
Geluidsdrukniveau (K = 3 dB(A))	< 70 dB (A)	< 70 dB (A)	< 70 dB (A)	87 dB (A)
Geluidsvermogenniveau (K = 3 dB(A))				98 dB (A)
Bij werken kan het geluidsniveau 85 dB (A) overschrijden.				
Draag oorbeschermers!				
Karakteristiek gemeten versnelling in hand-armbereik	< 2,5 m/s^2	< 2,5 m/s^2	< 2,5 m/s^2	11 m/s^2
Meetwaarden vastgesteld volgens EN 60 745.				

*1 Gemeten volgens de AEG norm N 877318

*2 De opgegeven waarden zijn richtwaarden. De werkelijke waarden zijn afhankelijk van het te bewerken material en de kwaliteit van de gebruikte schroeven.

VEILIGHEIDSADVIEZEN

Veiligheidsrichtlijnen ven bijgaande brochure in acht nemen!

Bij het werken met de machine altijd een veiligheidsbril dragen. Werkhandschoenen en stofkapje voor de mond worden aanbevolen.

Spanen of splinters mogen bij draaiende machine niet worden verwijderd.

Bij het werken in wanden, plafonds of vloeren oppassen voor elektriciteitsdraden, gas- of waterleidingen.

Materialen waarin asbest verwerkt is, of steen met van kristallen voorzien kiezelzand, kunnen beter niet bewerkt worden. Het stof is schadelijk voor de gezondheid.

Voor alle werkzaamheden aan de machine de akku verwijderen.

Verbruikte akku's niet in het vuur of bij het huisvuil werpen. AEG biedt namelijk een milieuvriendelijke recyclingmethode voor uw oude akku's.

Wisselakku's niet bij metalen voorwerpen bewaren (kortsluitingsgevaar !) .

Wisselakku's van het Akku-Systeem PBS 3000 alléén met laadapparaten van het Akku-Systeem PBS 3000 laden. Geen akku's van andere systemen laden.

In de wisselakku-opnameschacht van het laadapparaat mogen géén metaaldeeltjes komen (kortsluitingsgevaar !).

Wisselakku's en laadapparaten niet openen en alleen in droge ruimtes opslaan. Tegen vocht beschermen.

Onder extreme belasting of extreme temperaturen kan uit de accu accu-vloeistof lopen. Na contact met accu-vloeistof direct afwassen met water en zeep. Bij oogcontact direct minstens 10 minuten grondig spoelen en onmiddelijk een arts raadplegen.

VOORGESCHREVEN GEBRUIK VAN HET SYSTEEM

BDSE 12 T Super Torque, BDSE 14 T Super Torque: De akku-boorschroevedraaier is te gebruiken voor boor-en schoefwerkzaamheden, onafhankelijk van een netaansluiting.

SB2E 12 T Super Torque: De accu elektronic slagboorschrovedraaier is te gebruiken om te boren, slagboren en te schroeven, onafhankelijk van een netaansluiting.

Dit apparaat uitsluitend gebruiken voor normaal gebruik, zoals aangegeven.

EC - VERKLARING VAN OVEREENSTEMMING

Wij verklaren dat dit produkt voldoet aan de volgende normen of normatieve dokumenten: EN 60745, EN 55014-1, EN 55014-2, overeenkomstig de bepalingen van de richtlijnen 98/37/EEG, 89/336/EEG

CE 04

Volker Siegle
Manager Product Development

AKKU

Nieuwe wisselakku's bereiken hun volle kapaciteit na 4-5 laad-/ontlaadcycli. Langere tijd niet toegepaste wisselakku's vóór gebruik altijd naladen.

Een temperatuur boven de 50°C vermindert de capaciteit van de accu. Langdurige verwarming door zon of hitte vermijden.

De aansluitkontakten aan het laadapparaat en de akku schoonhouden.

ONDERHOUD

Alleen AEG toebehoren en onderdelen gebruiken. Onderdelen welke niet vermeld worden, kunnen het beste door de AEG servicedienst verwisseld worden (zie Serviceadressen).

Onder vermelding van het tiencijferige nummer op het machineplaatje is desgewenst een doorsnedetekening van de machine verkrijgbaar bij: AEG Elektrowerkzeuge, Max-Eyth-Straße 10, D-71364 Winnenden, Germany.

SYMBOLEN

Toebehoren - Wordt niet meegeleverd. Is apart leverbaar. Zie hiervoor het toebehorenprogramma.

Voor alle werkzaamheden aan de machine de akku verwijderen.

TEKNISKE DATA	BDSE 12 T ST	BDSE 14 T ST	B 14 T	SB2E 12 T ST
Bor-ø i stål	12 mm	12 mm	12 mm	12 mm
Bor-ø i træ	26 mm	28 mm	28 mm	26 mm
Bor-ø i tegl og kalksandsten	-	-	- mm	13 mm
Træskruer (uden forboring)	8 mm	8 mm	8 mm	8 mm
Omdrejningstal, ubelastet	0-360 min^{-1}	0-400 min^{-1}	0-400 min^{-1}	0-360 min^{-1}
Omdrejningstal, ubelastet	0-1000 min^{-1}	0-1100 min^{-1}	0-1100 min^{-1}	0-1000 min^{-1}
Drejningsmoment *1				
Træ maks.	11 Nm	13 Nm	13 Nm	11 Nm
Stål maks.	25 Nm	28 Nm	28 Nm	25 Nm
Statisk blokeringsmoment, 1. gear/2. gear	22 / 10 Nm	38 / 16 Nm	38 / 16 Nm	19 / 9 Nm
Skruekapacitet på en opladning (2,4 Ah): *2				
M6x10 / M10x20 stål	880 / 350	1050 / 420	1050 / 420	880 / 350
5x40 Træ	300	360	360	300
Borekapacitet på en opladning (2,4 Ah):				
ø 3 mm stål 1,6 mm	320	385	385	320
ø 6 mm Træ 20 mm	420	500	500	420
Udskiftningsbatteriets spænding	12 V	14,4 V	14,4 V	12 V
Borepatronspændevidde	1,5-13 mm	1,5-13 mm	1,0-10 mm	1,5-13 mm
Vægt med udskiftningsbatteri	1,8 kg	2,4 kg	2,4 kg	2,0 kg
Typisk A-vægtede lydtryksniveau:				
Lydtrykniveau (K=3 dB(A))	< 70 dB (A)	< 70 dB (A)	< 70 dB (A)	87 dB (A)
Lydeffekt niveau (K=3 dB(A))				98 dB (A)
Under arbejde med vaerktøjet kan lydniveauet overstige 85 dB (A). Brug høreværn!				
Typisk vægtet acceleration for hænder/arme	< 2,5 m/s^2	< 2,5 m/s^2	< 2,5 m/s^2	11 m/s^2
Måleværdier beregnes iht. EN 60 745.				

*1 Målt i.h.t. AEG Norm N 877318

*2 De angivne værdier er vejledende. De faktiske værdier kan afvige fra disse værdier, afhængigt af materiale og skruekvalitet.

SIKKERHEDSHENVISNINGER

Følg sikkerhedsforskrifterne i vedlagte brochure!

Når der arbejdes med maskinen, skal man have beskyttelsesbriller på. Beskyttelseshandsker, skridsikre sko, høreværn og forklæde anbefales.

Spåner eller splinter må ikke fjernes, medens maskinen kører.

Ved arbejdeboring i væg, loft eller gulv skal man passe på elektriske kabler, gas- og vandledninger.

Støv, der opstår ved forarbejdningen af asbestholdige materialer og sten med krystallinsk kiselsyre, er sundhedsfarligt. Følg forskrifterne om forebyggelse af uheld VBG 119 fra det lovpligtige ulykkesforsikringsselskab.

Ved arbejde inden i maskinen, bør batteriet tages ud.

Opbrugte udskiftningsbatterier må ikke brændes eller kasseres sammen med alm. husholdningdaffald. AEG har en miljørigtig bortskaffelse af gamle udskiftningsbatterier, henvend Dem til Deres forhandler.

Opbevar ikke udskiftningsbatterier sammen med metalgenstandeaf fare for kortslutning.

Brug kun PBS 3000 ladeapparater for opladning af System PBS 3000 batterier.

Metaldele o.lign må ikke komme i berøring med rummet beregnet for udskiftningsbatteriet (kortslutningsfare).

Udskiftningsbatterier og opladere må ikke åbnes og skal opbevares i tørre rum. Beskyt dem mod fugtighed.

I tilfælde af en ekstrem belastning elle ekstrem temperatur kan der flyde batterivæske ud af et beskadiget batteri. Hvis De kommer i berøring med batterivæsken, skal den vaskes godt og grundigt af med vand og sæbe. I tilfælde af øjenkontakt, skal man mindst skylle øjnene godt og grundigt igennem i 10 minutter og omgående opsøge en læge.

TILTÆNKT FORMÅL

BDSE 12 T Super Torque, BDSE 14 T Super Torque: Akku bore-/skruemaskinen kan bruges universelt til boring og skruning uafhængigt af en nettilslutning.

SB2E 12 T Super Torque: Akku slagboremaskinen kan anvendes til alm. boreopgaver, slagboring og som skruemaskine uden tilslutning til stikkontakt.

Produktet må ikke anvendes på anden måde og til andre formål end foreskrevet.

CE-KONFORMITETSERKLÆRING

Vi erklærer under almindeligt ansvar, at dette produkt er i overensstemmelse med følgende normer eller norma-tive dokumenter. EN 60745, EN 55014-1, EN 55014-2, i henhold til bestemmelserne i direktiverne 98/37/EØF, 89/336/EØF

CE 04

Volker Siegle
Manager Product Development

BATTERI

Nye udskiftningsbatterier opnår deres fulde kapacitet efter 4-5 oplade- og afladecykler. Udskiftningsbat terier, der ikke har været brugt i længere tid, efterlades inden brug.

Ved temperaturer over 50°C forminskes batteriets effekt. Undgå direkte sollys og stærk varme.

Tilslutningskontakterne på oplader og udkiftningsbatterier skal holdes rene.

VEDLIGEHOLDELSE

Brug kun AEG tilbehør og reservedele. Lad de komponenter, hvis udskiftning ikke er blevet beskrevet, udskifte hos AEG service (se kundeserviceadresser).

Ved opgivelse af type nr. der er angivet på maskinens effektskilt, kan De rekvirere en reservedelstegning, ved henvendelse til: AEG Elektrowerkzeuge, Max-Eyth-Straße 10, D-71364 Winnenden, Germany.

SYMBOLER

Tilbehør - Ikke inkluderet i leveringsomfanget, kab købes som tilbehør.

Ved arbejde inden i maskinen, bør batteriet tages ud.

TEKNISKE DATA	BDSE 12 T ST	BDSE 14 T ST	B 14 T	SB2E 12 T ST
Bor-ø i stål	12 mm	12 mm	12 mm	12 mm
Bor-ø i treverk	26 mm	28 mm	28 mm	26 mm
Bor-ø i tegl og kalksandstein	-	-	- mm	13 mm
Treskruer (uten forboring)	8 mm	8 mm	8 mm	8 mm
Tomgangsturtall	0-360 min^{-1}	0-400 min^{-1}	0-400 min^{-1}	0-360 min^{-1}
Tomgangsturtall	0-1000 min^{-1}	0-1100 min^{-1}	0-1100 min^{-1}	0-1000 min^{-1}
Dreiemoment *1				
i mykt treverk maks	11 Nm	13 Nm	13 Nm	11 Nm
i stål maks.	25 Nm	28 Nm	28 Nm	25 Nm
Statisk blokkeringsmoment, 1. gir/2. gir	22 / 10 Nm	38 / 16 Nm	38 / 16 Nm	19 / 9 Nm
Skrukapasitet med 1 batterilading (2,4 Ah) *2				
M6x10 / M10x20 i stål	880 / 350	1050 / 420	1050 / 420	880 / 350
5x40 i mykt treverk	300	360	360	300
Borekapasitet med 1 batterilading (2,4 Ah):				
ø 3 mm i stålplate 1,6 mm	320	385	385	320
ø 10 mm i mykt treverk 16 mm	420	500	500	420
Spenning vekselbatteri	12 V	14,4 V	14,4 V	12 V
Chuckspennområde	1,5-13 mm	1,5-13 mm	1,0-10 mm	1,5-13 mm
Vekt med vekselbatteri	1,8 kg	2,4 kg	2,4 kg	2,0 kg
Typisk A-vurdert lydnivå:				
Lydtrykknivå (K = 3 dB(A))	< 70 dB (A)	< 70 dB (A)	< 70 dB (A)	87 dB (A)
Lydeffektnivå (K = 3 dB(A))				98 dB (A)
Støynivået under arbeidet kan overskride 85 dB (A).				
Bruk hørselsvern!				
Typisk vurdert akselerering i hånd-arm-område	< 2,5 m/s^2	< 2,5 m/s^2	< 2,5 m/s^2	11 m/s^2
Måleverdier fastslått i samsvar med EN 60 745.				

*1 Målt etter AEG standard N 877318
*2 De angitte verdiene er veiledende. De faktiske verdiene kan avvike fra dette, avhengig av materiale og skruekvalitet.

SPESIELLE SIKKERHETSHENVISNINGER

Følg sikkerhetshenvisningene i vedlagte brosjyre!

Bruk alltid vernebrille når du arbeider med maskinen. Det anbefales å bruke arbeidshansker, faste og sklisikre sko og forkle.

Spon eller fliser må ikke fjernes mens maskinen er i gang.

Pass på kabler, gass- og vannledninger når du arbeider i vegger, tak eller gulv.

Støv som oppstår ved bearbeiding av asbestholdige materialer og steinarter med krystallinsk kiselsyre er helsefarlig. Følg de ulykkesforebyggende forskriftene VBG 119 fra det tyske yrkesforsikringsforbundet.

Ta ut vekselbatteriet før du arbeider på maskinen

Ikke kast brukte vekselbatterier i varmen eller husholdningsavfallet. AEG tilbyr en miljøriktig deponering av gamle vekselbatterier; vennligst spør din fagforhandler.

Ikke oppbevar vekselbatterier sammen med metallgjenstander (kortslutningsfare).

Vekselbatterier av systemet Accu 3000 skal kun lades med lader av systemet Accu 3000. Ikke lad opp batterier fra andre systemer.

Metalldeler må ikke komme inn i innskyvningssjakten for vekselbatterier på ladere (kortslutningsfare).

Ikke åpne vekselbatterier og ladere, de skal oppbevares i tørre rom. Beskyttes mot fuktighet.

Under ekstreme belastninger og ekstreme temperaturer kan det lekke ut batterivæske fra utskiftbare batterier. Ved berøring med batterivæske, vask umiddelbart med såpe og vann. Ved kontakt med øynene må øynene skylles grundig i rennende vann i minst 10 minutter. Oppsøk lege umiddelbart.

FORMÅLSMESSIG BRUK

BDSE 12 T Super Torque, BDSE 14 T Super Torque: Batteri-boreskrutrekkeren kan brukes universalt for boring og skruing uavhengig av nettilkopling.

SB2E 12 T Super Torque: Batteri-elektronikk-slagboreskrutrekkeren kan brukes universelt til boring, slagboring og skruing uavhengig av nettilkopling.

Dette apparatet må kun brukes til de oppgitte formål.

CE-SAMSVARSERKLÆRING

Vi erklærer på eget ansvar at dette produktet stemmer overens med de følgende normer eller normative dokumenter. EN 60745, EN 55014-1, EN 55014-2, i henhold til bestemmelsene i direktivene 98/37/EØF, 89/336/EØF

CE 04

Volker Siegle
Manager Product Development

BATTERIER

Nye vekselbatterier når sin fulle kapasitet etter 4-5 lade- og utladesykler. Vekselbatterier som ikke er brukt over lengre tid skal etterlades før bruk.

En temperatur over 50°C reduserer vekselbatteriets kapasitet. Unngå oppvarming i sol eller ved varmeovner (fyring) i lengre tid.

Hold tilkoplingskontaktene på lader og vekselbatteri rene.

VEDLIKEHOLD

Bruk kun AEG tilbehør og reservedeler. Komponenter der utskiftning ikke er beskrevet skal skiftes ut hos AEG kundeservice (se brosjyre garanti/kundeserviceadresser).

Ved behov kan du be om en eksplosjonstegning av apparatet hos din kundeservice eller direkte hos AEG Elektrowerkzeuge, Max-Eyth-Straße 10, D-71364 Winnenden, Germany. Oppgi maskintype og det tisifrete nummeret på typeskiltet.

SYMBOLER

Tilbehør - inngår ikke i leveransen, anbefalt komplettering fra tilbehørsprogrammet.

Ta ut vekselbatteriet før du arbeider på maskinen

TEKNISKA DATA	BDSE 12 T ST	BDSE 14 T ST	B 14 T	SB2E 12 T ST
Borrdiam. in stål	12 mm	12 mm	12 mm	12 mm
Borrdiam. in trä	26 mm	28 mm	28 mm	26 mm
Borrdiam. tegel, kalksten	-	-	- mm	13 mm
Träskruvning (utan förborrning)	8 mm	8 mm	8 mm	8 mm
Obelastat varvtal	0-360 min^{-1}	0-400 min^{-1}	0-400 min^{-1}	0-360 min^{-1}
Obelastat varvtal	0-1000 min^{-1}	0-1100 min^{-1}	0-1100 min^{-1}	0-1000 min^{-1}
Vridmoment *1				
Mjukt trä max.	11 Nm	13 Nm	13 Nm	11 Nm
Plåt max.	25 Nm	28 Nm	28 Nm	25 Nm
Statiskt blockeringsmoment, 1:a växel/1:a växel	22 / 10 Nm	38 / 16 Nm	38 / 16 Nm	19 / 9 Nm
Skruvkapacitet med 1 uppladdning (2,4 Ah): *2				
M6x10 / M10x20 Plåt	880 / 350	1050 / 420	1050 / 420	880 / 350
5x40 Mjukt trä	300	360	360	300
Borrkapacitet med 1 uppladdning (2,4 Ah):				
ø 3 mm Plåt 1,6 mm	320	385	385	320
ø 6 mm Mjukt trä 20 mm	420	500	500	420
Batterispänning	12 V	14,4 V	14,4 V	12 V
Chuckens spännområde	1,5-13 mm	1,5-13 mm	1,0-10 mm	1,5-13 mm
Vikt med batteri	1,8 kg	2,4 kg	2,4 kg	2,0 kg
Typisk A-värderad ljudnivå:				
Ljudtrycksnivå (K = 3 dB(A))	< 70 dB (A)	< 70 dB (A)	< 70 dB (A)	87 dB (A)
Ljudeffektsnivå (K = 3 dB(A))				98 dB (A)
Ljudnivån vid arbete kan överskrida 85 dB (A).				
Använd hörselskydd!				
Typiskt värderad acceleration i hand-arm-området	< 2,5 m/s^2	< 2,5 m/s^2	< 2,5 m/s^2	11 m/s^2

Mätvärdena har tagits fram baserande på EN 60 745.

*1 Uppmätt enligt AEG norm N 877318
*2 De angivna värdena är riktvärden. De faktiska värdena kan avvika beroende på material och skruvgods.

SÄKERHETSUTRUSTNING

Beakta säkerhetsanvisningarna i bifogat informationsblad.

Använd alltid skyddsglasögon, skyddshandskar och hörselskydd.

Avlägsna aldrig spån eller flisor när maskinen är igång.

Vid arbetenborrning i vägg, tak eller golv, var alltid observant på befintliga el-, gas- eller vattenledningar.

Vid arbete i asbesthaltiga material, använd alltid munskydd och följ gällande skyddsföreskrifter.

Drag ur batteripaket innan arbete utföres på maskinen.

Kasta inte förbrukade batterier. Lämna dem till AEG Tools för återvinning.

Förvara ej batteriet ihop med metallföremål, kortslutning kan uppstå.

System PBS 3000 batterier laddas endast i System PBS 3000 laddare. Ladda inte batterier från andra system.

Se upp så att inga metallföremål hamnar i laddarens batterischakt, kortslutning kan uppstå.

Batterier lagras torrt och skyddas för fukt.

Under extrem belastning eller extrem temperatur kan batterivätska tränga ut ur skadade utbytesbatterier. Vid beröring med batterivätska tvätta genast av med vatten och tvål. Vid ögonkontakt spola genast i minst 10 minuter och kontakta genast läkare.

ANVÄND MASKINEN ENLIGT ANVISNINGARNA

BDSE 12 T Super Torque, BDSE 14 T Super Torque: Denna Akkumaskin är användbar för både borrning och skruvning.

SB2E 12 T Super Torque: Denna Akku-elektronikmaskin är användbar för både borrning, slagborrning och skruvning.

Maskinen får endast användas för angiven tillämpning.

CE-FÖRSÄKRAN

Vi intygar och ansvarar för, att denna produkt överensstämmer med följande norm och dokument EN 60745, EN 55014-1, EN 55014-2, enl. bestämmelser och riktlinjerna 98/37/EWG, 89/336/EWG

CE 04

Volker Siegle
Manager Product Development

BATTERIER

Nya batterier uppnår max effekt efter 4-5 laddningscykler. Batteri som ej använts på länge måste laddas före nytt bruk.

En temperatur över 50°C reducerar batteriets effekt. Undvik längre uppvärmning tex i solen eller nära ett element.

Se till att anslutningskontakterna i laddaren och på batteriet är rena.

SKÖTSEL

Använd endast AEG tillbehör och reservdelar. Reservdelar vars utbyte ej beskrivs bytes bäst av AEG auktoriserad serviceverkstad (se broschyr Garanti/Kundtjänstadresser).

Vid behov av sprängskiss, kan en sådan, genom att uppge maskinens art. nr. (som finns på typskylten) erhållas från: AEG Elektrowerkzeuge, Max-Eyth-Straße 10, D-71364 Winnenden, Germany.

SYMBOLER

Tillbehör - Ingår ej i leveransomfånget, erhålles som tillbehör.

Drag ur batteripaket innan arbete utföres på maskinen.

TEKNISET ARVOT	BDSE 12 T ST	BDSE 14 T ST	B 14 T	SB2E 12 T ST
Poran ø teräkseen	12 mm	12 mm	12 mm	12 mm
Poran ø puuhun	26 mm	28 mm	28 mm	26 mm
Poran ø tiiliin ja kalkkihiekkakiviin	-	-	- mm	13 mm
Puuruuvi (ilman esiporausta)	8 mm	8 mm	8 mm	8 mm
Kuormittamaton kierrosluku	0-360 min^{-1}	0-400 min^{-1}	0-400 min^{-1}	0-360 min^{-1}
Kuormittamaton kierrosluku	0-1000 min^{-1}	0-1100 min^{-1}	0-1100 min^{-1}	0-1000 min^{-1}
Vääntömomentti *1				
Pehmeä puu max.	11 Nm	13 Nm	13 Nm	11 Nm
Teräslevy max.	25 Nm	28 Nm	28 Nm	25 Nm
Staattinen pysäytysmomentti, 1. vaihde/ 2. vaihde	22 / 10 Nm	38 / 16 Nm	38 / 16 Nm	19 / 9 Nm
Yhden, täyteen ladatun akun ruuvauskapasiteetti (2,4 Ah):*2				
M6x10 / M10x20 Teräslevy	880 / 350	1050 / 420	1050 / 420	880 / 350
5x40 Pehmeä puu	300	360	360	300
Yhden, täyteen ladatun akun porauskapasiteetti (2,4 Ah):				
ø 3 mm Teräslevy 1,6 mm	320	385	385	320
ø 6 mm Pehmeä puu 20 mm	420	500	500	420
Jännite vaihtoakku	12 V	14,4 V	14,4 V	12 V
Istukan aukeama	1,5-13 mm	1,5-13 mm	1,0-10 mm	1,5-13 mm
Paino vaihtoakkuineeen	1,8 kg	2,4 kg	2,4 kg	2,0 kg
Tyypillinen A-arvioitu äänitaso:				
Melutaso (K = 3 dB(A))	< 70 dB (A)	< 70 dB (A)	< 70 dB (A)	87 dB (A)
Äänenvoimakkuus (K = 3 dB(A))				98 dB (A)
Työskenneltä melutaso saattaa ylittää 85 dB (A). Käytä kuulosuojaimia!				
Tyypillisesti arvioitu kiihtyvyys käsi-käsivarsi-alueelle	< 2,5 m/s^2	< 2,5 m/s^2	< 2,5 m/s^2	11 m/s^2

Mitta-arvot määritetty EN 60 745 mukaan.

*1 Mitattu AEG normin N 877318 mukaan
*2 Annetut arvot ovat ohjeellisia. Todelliset arvot sattavat poiketa näistä.

TURVALLISUUSOHJEET

Huomioi punaiselle paperille painetut turvaohjeet!

Käytä laitteella työskennellessäsi aina suojalaseja. Suojakäsineiden, turvallisten ja tukevapohjaisten kenkien, kuulosuojainten ja suojaesiliinan käyttöä suositellaan.

Lastuja tai puruja ei saa poistaa koneen käydessä.

Varo seinään, kattoon tai lattiaan porattaessa osumasta sähköjohtoon, kaasu- ja vesijohtoihin.

Asbestipitoisten materiaalien ja kiteisten piikivilajien työstöstä syntynyt pöly on terveydelle vaarallista. Muista noudattaa viranomaisten antamia tapaturmantorjuntamääräyksiä.

Tarkista pistotulppa ja verkkojohto mahdollisilta vaurioilta. Viat saa korjata vain alan erikoismies.

Asbestipitoisten materiaalien ja kiteisten piikivilajien työstöstä syntynyt pöly on terveydelle vaarallista. Muista noudattaa viranomaisten antamia tapaturmantorjuntamääräyksiä.

Käytettyjä vaihtoakkuja ei saa polttaa eikä poistaa normaalin jätehuollon kautta. AEGlla on tarjolla vanhoja vaihtoakkuja varten ympäristöystävällinen jätehuoltopalvelu.

Vaihtoakkuja ei saa säilyttää yhdessä metalliesineiden kanssa (oikosulkuvaara).

Käytä ainoastaan System PBS 3000 latauslaitetta System PBS 3000 akkujen lataukseen. Älä käytä muiden järjestelmien akkuja.

On varottava, ettei latauslaitteiden vaihtoakkulatauskoloon joudu metalliesineitä (oikosulkuvaara).

Vaihtoakkuja ja latauslaitteita ei saa avata. Säilytys vain kuivissa tiloissa. Suojattava kosteudelta.

Vaurioituneesta akusta saattaa erityisen kovassa käytössä tai poikkeavassa lämpötilassa vuotaa akkuhappoa . Ihonkohta, joka on joutunut kosketukseen akkuhapon kanssa on viipymättä pestävä vedellä ja saippualla. Silmä, johon on joutumut akkuhappoa, on huuhdeltava vedellä vähintään 10 minuutin ajan, jonka jälkeen on viipymättä hakeuduttava lääkärin apuun.

TARKOITUKSENMUKAINEN KÄYTTÖ

BDSE 12 T Super Torque, BDSE 14 T Super Torque: Akkuporakone/ruuvinväännin on akkukäyttöinen ja toimii ilman verkkojohtoa.

SB2E 12 T Super Torque: Elektronisella akkuiskuporakoneella voi porata, iskuporata ja ruuvata ilmanverkkojohtoa. Koneessa on seuraavat ominaisuudet:

Älä käytä tuotettaa ohjeiden vastaisesti.

TODISTUS CE-STANDARDINMUKAISUUDESTA

Todistamme täten ja vastaamme yksin siitä, että tämä tuote on allalueteltujen standardien ja standardoimisasiakirjojen vaatimusten mukainen. EN 60745, EN 55014-1, EN 55014-2, seuraavien sääntöjen mukaisesti: 98/37/ETY, 89/336/ETY

CE 04

Volker Siegle
Manager Product Development

AKKU

Uudet vaihtoakut saavuttavat täyden varauskyvyn 4-5 latauksen ja purkauksen jälkeen. Pitkään käyttämättä olleet vaihtoakut on ladattava ennen käyttöä.

Yli 50°C lämpötilassa akun suorituskyky heikkenee. Vältäthän akkujen säilyttämistä auringossa tai kuumissa tiloissa.

Pidä aina latauslaitteen ja akun kosketinpinnat puhtaina.

HUOLTO

Käytä vain AEG:n lisälaitteita ja varaosia. Käytä ammattitaitoisten AEG-huoltosopimusliikkeiden palveluja muiden kuin käyttöohjeessa kuvattujen osien vaihdossa. (esite takuu/ huoltoliikeluettelo).

Tarpeen vaatiessa voit pyytää lähettämään laitteen kokoonpanopiirustuksen ilmoittamalla arvokilven kymmennumeroisen numeron seuraavasta osoitteesta: AEG Elektrowerkzeuge, Max-Eyth-Straße 10, D-71364 Winnenden, Germany.

SYMBOLIT

Lisälaite - Ei sisälly vakiovarustukseen, saatavana lisätervikkeena.

Tarkista pistotulppa ja verkkojohto mahdollisilta vaurioilta. Viat saa korjata vain alan erikoismies.

ΤΕΧΝΙΚΑ ΣΤΟΙΧΕΙΑ	BDSE 12 T ST	BDSE 14 T ST	B 14 T	SB2E 12 T ST
ø τρύπας σε χάλυβα	12 mm	12 mm	12 mm	12 mm
ø τρύπας σε ξύλο	26 mm	28 mm	28 mm	26 mm
ø τρύπας σε τούβλο και ασβεστόλιθο	-	-	- mm	13 mm
Ξυλόβιδες (χωρίς προδιάτρηση)	8 mm	8 mm	8 mm	8 mm
Αριθμός στροφών χωρίς φορτίο	0-360 min^{-1}	0-400 min^{-1}	0-400 min^{-1}	0-360 min^{-1}
Αριθμός στροφών χωρίς φορτίο	0-1000 min^{-1}	0-1100 min^{-1}	0-1100 min^{-1}	0-1000 min^{-1}
Ροπή στρέψης *1				
Σε μαλακό ξύλο	11 Nm	13 Nm	13 Nm	11 Nm
Σε χάλυβα	25 Nm	28 Nm	28 Nm	25 Nm
Στατική ροπή εμπλοκής, 1η ταχύτητα/2η ταχύτητα	22 / 10 Nm	38 / 16 Nm	38 / 16 Nm	19 / 9 Nm
Ικανότητα βιδώματος με 1 φόρτιση μπαταρίας (2,4 Ah): *2				
M6x10 / M10x20 σε χάλυβα	880 / 350	1050 / 420	1050 / 420	880 / 350
5x40 σε μαλακό ξύλο	300	360	360	300
Ικανότητα διάτρησης με 1 φόρτιση μπαταρίας:				
ø 3 mm σε χαλύβδινη λαμαρίνα 1,6 mm	320	385	385	320
ø 10 mm σε μαλακό ξύλο 16 mm	420	500	500	420
Τάση ανταλλακτικής μπαταρίας	12 V	14,4 V	14,4 V	12 V
Περιοχή σύσφιξης του τσοκ	1,5-13 mm	1,5-13 mm	1,0-10 mm	1,5-13 mm
Βάρος με ανταλλακτική μπαταρία	1,8 kg	2,4 kg	2,4 kg	2,0 kg
Τυπική A αξιολογημένη στάθμη θορύβου:				
Στάθμη ηχητικής πίεσης (K = 3 dB(A))	< 70 dB (A)	< 70 dB (A)	< 70 dB (A)	87 dB (A)
Στάθμη ηχητικής ισχύος (K = 3 dB(A))				98 dB (A)
Η στάθμη θορύβου κατά την εργασία μπορεί να ξεπεράσει τα 85 dB (A). Φοράτε προστασία ακοής (ωτασπίδες)!				
Τυπική αξιολογημένη επιτάχυνση στην περιοχή του χεριού-βραχίονα	< 2,5 m/s^2	< 2,5 m/s^2	< 2,5 m/s^2	11 m/s^2
Τιμές μέτρησης εξακριβωμένες κατά EN 60 745.				

*1 Μετρημένη σύμφωνα με το πρότυπο της AEG N 877318
*2 Οι τιμές που αναφέρονται είναι ενδεικτικές τιμές. Οι πραγματικές τιμές μπορεί να αποκλίνουν από αυτές ανάλογα με το υλικό και την ποιότητα του κοχλία.

ΕΙΔΙΚΕΣ ΥΠΟΔΕΙΞΕΙΣ ΑΣΦΑΛΕΙΑΣ

Προσέξτε τις υποδείξεις ασφαλείας του συνημμένου εγχειριδίου!

Στις εργασίες με τη μηχανή φοράτε πάντοτε προστατευτικά γυαλιά. Συνίστανται τα προστατευτικά γάντια, τα σταθερά και αντιολισθητικά παπούτσια και η ποδιά.

Τα γρέζια ή τα σκλήθρες δεν επιτρέπεται να απομακρύνονται με κινούμενη τη μηχανή.

Κατά τις εργασίες στον τοίχο, στην οροφή ή στο δάπεδο προσέχετε για τυχόν ηλεκτρικά καλώδια και για σωλήνες αερίου και νερού.

Η σκόνη που δημιουργείται κατά την επεξεργασία των υλικών που εμπεριέχουν αμίαντο και των πετρωμάτων με κρυσταλλικό πυριτικό οξύ, είναι επιβλαβής για την υγεία. Προσέξτε τους κανονισμούς πρόληψης ατυχημάτων VBG 119 της Επαγγελματικής Ένωσης.

Πριν από κάθε εργασία στη μηχανή αφαιρείτε την ανταλλακτική μπαταρία.

Μην πετάτε τις μεταχειρισμένες ανταλλακτικές μπαταρίες στη φωτιά ή στα οικιακά απορρίμματα. Η AEG προσφέρει μια απόσυρση των παλιών ανταλλακτικών μπαταριών σύμφωνα με τους κανόνες προστασίας του περιβάλλοντος, ρωτήστε παρακαλώ σχετικά στο ειδικό κατάστημα πώλησης.

Μην αποθηκεύετε τις ανταλλακτικές μπαταρίες μαζί με μεταλλικά αντικείμενα (κίνδυνος βραχυκυκλώματος).

Φορτίζετε τις ανταλλακτικές μπαταρίες του συστήματος Accu 3000 μόνο με φορτιστές του συστήματος Accu 3000. Μη φορτίζετε μπαταρίες από άλλα συστήματα.

Στη θήκη υποδοχής των ανταλλακτικών μπαταριών του φορτιστή δεν επιτρέπεται να φθάνουν μεταλλικά αντικείμενα (κίνδυνος βραχυκυκλώματος).

Μην ανοίγετε τις ανταλλακτικές μπαταρίες και τους φορτιστές και χρησιμοποιείτε για αποθήκευση μόνο στεγνούς χώρους. Προστατεύετε τις ανταλλακτικές μπαταρίες και τους φορτιστές από την υγρασία.

Όταν υπάρχει υπερβολική καταπόνηση ή υψηλή θερμοκρασία μπορεί να τρέξει υγρό μπαταρίας από τις χαλασμένες επαναφορτιζόμενες μπαταρίες. Αν έρθετε σε επαφή με υγρό μπαταρίας να πλυθήτε αμέσως με νερό και σαπούνι. Σε περίπτωση επαφής με τα μάτια να πλυθήτε σχολαστικά για τουλάχιστον 10 λεπτά και να αναζητήσετε αμέσως ένα γιατρό.

ΧΡΗΣΗ ΣΥΜΦΩΝΑ ΜΕ ΤΟ ΣΚΟΠΟ ΠΡΟΟΡΙΣΜΟΥ

BDSE 12 T Super Torque, BDSE 14 T Super Torque: Το δραπανοκατσάβιδο μπαταρίας μπορεί να χρησιμοποιηθεί γενικά για τρύπημα και βίδωμα ανεξάρτητα από μια σύνδεση στο ηλεκτρικό δίκτυο.

SB2E 12 T Super Torque: Το ηλεκτρονικό κρουστικό δραπανοκατσάβιδο μπαταρίας μπορεί να χρησιμοποιηθεί γενικά για τρύπημα, τρύπημα με κρούση και βίδωμα ανεξάρτητα από μια σύνδεση στο ηλεκτρικό δίκτυο.

Αυτή η συσκευή επιτρέπεται να χρησιμοποιηθεί μόνο σύμφωνα με τον αναφερόμενο σκοπό προορισμού.

ΔΗΛΩΣΗ ΠΙΣΤΟΤΗΤΑΣ ΕΚ

Δηλώνουμε με αποκλειστική μας ευθύνη, ότι αυτό το προϊόν ανταποκρίνεται στα ακόλουθα πρότυπα ή έγγραφα τυποποίησης. EN 60745, EN 55014-1, EN 55014-2, σύμφωνα με τις διατάξεις των οδηγιών 98/37/ΕΟΚ, 89/336/ΕΟΚ

CE 04

Volker Siegle
Manager Product Development

ΜΠΑΤΑΡΙΕς

Οι νέες ανταλλακτικές μπαταρίες φθάνουν στην πλήρη χωρητικότητά τους μετά από 4-5 κύκλους φόρτισης και εκφόρτισης. Επαναφορτίζετε τις ανταλλακτικές μπαταρίες που δεν έχουν χρησιμοποιηθεί για μεγαλύτερο χρονικό διάστημα πριν τη χρήση.

Μια θερμοκρασία πάνω από 50°C μειώνει την ισχύ της ανταλλακτικής μπαταρίας. Αποφεύγετε τη θέρμανση για μεγαλύτερο χρονικό διάστημα από τον ήλιο ή τις συσκευές θέρμανσης.

Διατηρείτε τις επαφές σύνδεσης στο φορτιστή και στην ανταλλακτική μπαταρία καθαρές.

ΣΥΝΤΗΡΗΣΗ

Χρησιμοποιείτε μόνο εξαρτήματα και ανταλλακτικά της AEG. Αναθέστε την αλλαγή των εξαρτημάτων, των οποίων η αντικατάσταση δεν έχει περιγραφεί, σ' ένα κέντρο σέρβις της AEG (προσέξτε το εγχειρίδιο Εγγύηση/Διευθύνσεις εξυπηρέτησης πελατών).

Όταν χρειάζεται, μπορείτε να ζητήσετε ένα σχέδιο συναρμολόγησης της συσκευής, δίνοντας τον τύπο της μηχανής και το δεκαψήφιο αριθμό στην πινακίδα ισχύος, από το κέντρο σέρβις ή απευθείας από τη φίρμα AEG Elektrowerkzeuge, Max-Eyth-Straße 10, D-71364 Winnenden, Germany.

ΣΥΜΒΟΛΑ

Εξαρτήματα - Δεν περιλαμβάνονται στα υλικά παράδοσης, συνιστούμενη προσθήκη από το πρόγραμμα εξαρτημάτων.

Πριν από κάθε εργασία στη μηχανή αφαιρείτε την ανταλλακτική μπαταρία.

TEKNIK VERILER	BDSE 12 T ST	BDSE 14 T ST	B 14 T	SB2E 12 T ST
Delme çapı çelikte	12 mm	12 mm	12 mm	12 mm
Delme çapı tahta	26 mm	28 mm	28 mm	26 mm
Delme çapı tuğla ve kireçli kum taşı	-	-	- mm	13 mm
Ağaç vidaları (kılavuz deliksiz)	8 mm	8 mm	8 mm	8 mm
Boştaki devir sayısı	0-360 min^{-1}	0-400 min^{-1}	0-400 min^{-1}	0-360 min^{-1}
Boştaki devir sayısı	0-1000 min^{-1}	0-1100 min^{-1}	0-1100 min^{-1}	0-1000 min^{-1}
Tork *1				
Yumuşak tahtada	11 Nm	13 Nm	13 Nm	11 Nm
Çelikte	25 Nm	28 Nm	28 Nm	25 Nm
Statik blokaj momenti, 1. vites/2. vites/	22 / 10 Nm	38 / 16 Nm	38 / 16 Nm	19 / 9 Nm
Bir kerelik akü şarjı ile vidalama kapasitesi (2,4 Ah): *2				
M6x10 / M10x20 Çelikte	880 / 350	1050 / 420	1050 / 420	880 / 350
5x40 Yumuşak tahtada	300	360	360	300
Bir kerelik akü şarjı ile delme kapasitesi (2,4 Ah):				
ı 3 mm in çelik sacda 1,6 mm	320	385	385	320
ı 6 mm Yumuşak tahtada 20 mm	420	500	500	420
Kartuş akü gerilimi	12 V	14,4 V	14,4 V	12 V
Mandren kapasitesi	1,5-13 mm	1,5-13 mm	1,0-10 mm	1,5-13 mm
Ağırlığı Kartuş akülü	1,8 kg	2,4 kg	2,4 kg	2,0 kg
Aletin A değerlendirmeli gürültü seviyesi tipik olarak şu değerdedir:				
Ses basıncı seviyesi (K = 3 dB(A))	< 70 dB (A)	< 70 dB (A)	< 70 dB (A)	87 dB (A)
Akustik kapasite seviyesi (K = 3 dB(A))				98 dB (A)
Çalışma sırasında gürültü seviyesi 85 dB (A)'yı aşabilir. Koruyucu kulaklık kullanın!				
Değerlendirilin tipik ivme:	< 2,5 m/s^2	< 2,5 m/s^2	< 2,5 m/s^2	11 m/s^2
Ölçüm değerleri EN 60 745 e göre belirlenmektedir.				

*1 AEG Norm N 877318'e göre ölçülmüştür.
*2 Belirtilen değerler referans değerlerdir. Gerçek değerler işlenen malzeme ve vida kalitesine göre bu değerlerden farklılık gösterebilir

GÜVENLIĞINIZ IÇIN TALIMATLAR

Ekteki güvenlik broşüründe belirtilen güvenlik talimatlarına uyun!

Aletle çalışırken daima koruyucu gözlük kullanın. Koruyucu iş eldivenleri, sağlam ve kaymaz ayakkabılar ve iş önlüğü kullanmanızı tavsiye ederiz.

Alet çalışır durumda iken talaş ve kırpıntıları temizlemeye çalışmayın.

Duvar, tavan ve zeminde delik açarken elektrik kablolarına, gaz ve su borularına dikkat edin.

Asbest içeren malzemeleri ve kristal silisik asitli taşlar işlenirken ortaya çıkan tozlar sağlığa zararlıdır. Meslek kuruluşunun VBG 119 sayılı kazalardan korunma hükmüne uyun.

Aletin kendinde bir çalışma yapmadan önce kartuş aküyü çıkarın.

Kullanılmış kartuş aküleri ateşe veya ev çöplerine atmayın. AEG, kartuş akülerin çevreye zarar vermeyecek biçimde tasfiye edilmesine olanak sağlayan hizmet sunar; lütfen bu konuda yetkili satıcınızdan bilgi alın.

Kartuş aküleri metal parça veya eşyalarla birlikte saklamayın (kısa devre tehlikesi).

PBS 3000 sistemli kartuş aküleri sadece PBS 3000 sistemli şarj cihazları ile şarj edin. Başka sistemli aküleri şarj etmeyin.

Şarj cihazının kartuş akü yuvasına hiçbir şekilde metal parçalar kaçmamalıdır (kısa devre tehlikesi).

Kartuş aküleri ve şarj cihazını açmayın ve sadece kuru yerlerde saklayın. Neme ve ıslanmaya karşı koruyun.

Aşırı zorlanma veya aşırı ısınma sonucu hasar gören kartuş akülerden batarya sıvısı dışarı akabilir. Batarya sıvısı ile temasa gelen yeri hemen bol su ve sabunla yıkayın. Batarya sıvısı gözünüze kaçacak olursa en azından 10 dakika yıkayın ve zaman geçirmeden bir hekime başvurun.

KULLANIM

BDSE 12 T Super Torque, BDSE 14 T Super Torque: Bu akülü delme/vidalama makinesi, şebeke akımına bağlı kalınmadan delme ve vidalama işlerinde çok yönlü olarak kullanılabilir.

SB2E 12 T Super Torque: Bu akülü elektronik darbeli matkap şebeke akımından bağımsız olarak delme, darbeli delme ve vidalama işlerinde çok yönlü olarak kullanılabilir.

Bu alet sadece belirtiği gibi ve usulüne uygun olarak kullanılabilir.

CE UYGUNLUK BEYANI

Tek sorumlu olarak bu ürünün 98/37/EWG, 89/336/EWG yönetmelik hükümleri uyarınca aşağıdaki normlara ve norm dokümanlarına uygunluğunu beyan ederiz: EN 60745, EN 55014-1, EN 55014-2.

CE 04

Volker Siegle
Manager Product Development

AKÜ

Yeni kartuş aküler ancak 4-5 şarj/deşarj işleminden sonra tam kapasitelerine ulaşırlar. Uzun süre kullanım dışı kalmış kartuş aküleri kullanmadan önce şarj edin.

50°C üzerindeki sıcaklıklar kartuş akünün performansını düşürür. Akünün güneş ışığı veya mekân sıcaklığı altında uzun süre ısınmamasına dikkat edin.

Şarj cihazı ve kartuş akübeki bağlantı kontaklarını temiz tutun.

BAKIM

Sadece AEG aksesuarını ve yedek parçalarını kullanın. Değiştirilmesi açıklanmamış olan parçaları bir AEG müşteri servisinde değiştirin (Garanti broşürüne ve müşteri servisi adreslerine dikkat edin).

Gerektiği takdirde aletin dağınık görünüş şeması, alet tipinin ve tip etiketi üzerindeki on hanelik sayının bildirilmesi koşuluyla müşteri servisinden veya doğrudan AEG Elektrowerkzeuge, Max-Eyth-Straße 10, D-71364 Winnenden, Germany adresinden istenebilir.

SEMBOLLER

Aksesuar - Teslimat kapsamında değildir, önerilen tamamlamalar aksesuar programında.

Aletin kendinde bir çalışma yapmadan önce kartuş aküyü çıkarın.

TECHNICKÁ DATA	BDSE 12 T ST	BDSE 14 T ST	B 14 T	SB2E 12 T ST
Vrtací ø v oceli	12 mm	12 mm	12 mm	12 mm
Vrtací ø v dřevě	26 mm	28 mm	28 mm	26 mm
Vrtání ø v cihle a vápenopískové cihle	-	-	- mm	13 mm
Vruty do dřeva (bez předvrtání)	8 mm	8 mm	8 mm	8 mm
Počet otáček při běhu naprázdno	0-360 min^{-1}	0-400 min^{-1}	0-400 min^{-1}	0-360 min^{-1}
Počet otáček při běhu naprázdno	0-1000 min^{-1}	0-1100 min^{-1}	0-1100 min^{-1}	0-1000 min^{-1}
Kroutící moment *1				
Dřevo max.	11 Nm	13 Nm	13 Nm	11 Nm
Ocel max.	25 Nm	28 Nm	28 Nm	25 Nm
Statický krouticí moment, 1. rychlost/2. rychlost	22 / 10 Nm	38 / 16 Nm	38 / 16 Nm	19 / 9 Nm
Kapacita šroubování na jedno nabití akumulátoru (2,4Ah). *2				
M 6x10 / M 10x20 do kovu	880 / 350	1050 / 420	1050 / 420	880 / 350
5 x 40 do měkkého dřeva	300	360	360	300
Kapacita vrtání na jedno nabití akumulátoru (2,4Ah) :				
ø 6 mm do ocelového plechu 20 mm	320	385	385	320
ø 6 mm do měkké dřevo	420	500	500	420
Napětí výměnného akumulátoru	12 V	14,4 V	14,4 V	12 V
Rozsah upnutí sklíčidla	1,5-13 mm	1,5-13 mm	1,0-10 mm	1,5-13 mm
Hmotnost s výměnným akumulátorem	1,8 kg	2,4 kg	2,4 kg	2,0 kg
Typická vážená				
Hladina akustického tlaku (K = 3 dB(A))	< 70 dB (A)	< 70 dB (A)	< 70 dB (A)	87 dB (A)
Hladina akustického výkonu (K = 3 dB(A))				98 dB (A)
Hladina akustického výkonu 85 dB(A).				
Používejte chrániče sluchu !				
Typická vážená hodnota vibrací na ruce	< 2,5 m/s^2	< 2,5 m/s^2	< 2,5 m/s^2	11 m/s^2
Naměřené hodnoty odpovídají EN 60 745				

*1 Změřeno podle normy AEG N 877318
*2 Udané hodnoty jsou orientační. Skutečné hodnoty se mohou lišit podle materiálu a kvality šroubu.

SPECIÁLNÍ BEZPEČNOSTNÍ UPOZORNĚNÍ

Bezpečnostní pravidla obsahuje přiložená brožura!

Při práci se strojem neustále nosit ochranné brýle. Doporučuje se používat ochranné rukavice, pevnou protiskluzovou obuv a zástěru.

Pokud stroj běží, nesmí být odstraňovány třísky nebo odštěpky.

Při vrtání do zdi, stropu nebo podlahy dávat pozor na elektrické kabely, plynová a vodovodní potrubí.

Prach, který vzniká při vrtání materiálů obsahujících asbest či kamene s krystaly oxydu křemíku, je zdraví škodlivý. Dodržujte proto bezpečnostní předpisy VBG119.

Před zahájením veškerých prací na vrtacím šroubováku vyjmout výměnný akumulátor.

Použité nevyhazujte do domovního odpadu nebo do ohně. AEG nabízí ekologickou likvidaci starých článků, ptejte se u vašeho obchodníka s nářadím.

Náhradní akumulátor neskladujte s kovovými předměty, nebezpečí zkratu.

Akumulátor systému 3000 nabíjejte pouze nabíječkou systému 3000. Nenabíjejte akumulátory jiných systémů.

V nabíjecím postu nabíječky neskladujte kovové předměty, nebezpečí zkratu.

Náhradní akumulátory ani nabíječku neotvírejte, skladujte je v suchu, chraňte před vlhkem.

Při extrémní zátěži či vysoké teplotě může z akumulátoru vytékat kapalina. Při zasažení touto kapalinou okamžitě zasažená místa omyjte vodou a mýdlem. Při zasažení očí okamžitě důkladně po dobu alespoň 10min.omývat a neodkladně vyhledat lékaře.

OBLAST VYUŽITÍ

BDSE 12 T Super Torque, BDSE 14 T Super Torque: Akumulátorový vrtací šroubovák je univerzálně použitelný pro vrtání a šroubování nezávisle na elektrické síti.

SB2E 12 T Super Torque: Akumulátorový příklepový vrtací šroubovák je univerzálně použitelný pro vrtání, příklepové vrtání a šroubování nezávisle na elektrické síti.

Toto zařízení lze používat jen pro uvedený účel.

CE-PROHLÁŠENÍ O SHODĚ

Se vší zodpovědností prohlašujeme, že tento výrobek odpovídá následujícím normám a normativním dokumentům: EN 60745, EN 55014-1, EN 55014-2, v souladu se směrnicemi EHS č. 98/37/EWG, 89/336/EWG

CE 04

Volker Siegle
Manager Product Development

AKUMULÁTORY

Nový akumulátor dosáhne plné kapacity po 4 - 5 nabíjecích cyklech. Déle nepoužívané akumulátory je nutné před použitím znovu nabít.

Teplota přes 50°C snižuje výkon akumulátoru. Chraňte před dlouhým přehříváním na slunci či u topení.

Kontakty nabíječky a akumulátoru udržujte v čistotě.

ÚDRŽBA

Používejte výhradně náhradní díly a příslušenství AEG. Díly, jejichž výměna nebyla popsána, nechávejte vyměnit v odborném servisu AEG. (Viz záruční list.)

Při potřebě podrobného rozkresu konstrukce, oslovte informací o typu a desetimístném objednacím čísle přímo servis a nebo výrobce, AEG Elektrowerkzeuge, Max-Eyth-Straße 10, D-71364 Winnenden, Germany

SYMBOLY

Příslušenství není součástí dodávky, viz program příslušenství.

Před zahájením veškerých prací na vrtacím šroubováku vyjmout výměnný akumulátor.

TECHNICKÉ ÚDAJE	BDSE 12 T ST	BDSE 14 T ST	B 14 T	SB2E 12 T ST
Priemer vrtu do ocele	12 mm	12 mm	12 mm	12 mm
Priemer vrtu do dreva	26 mm	28 mm	28 mm	26 mm
Priemer vrtu do tehly a vápencového pieskovca	-	-	- mm	13 mm
Skrutkovanie do dreva (bez predvrtu)	8 mm	8 mm	8 mm	8 mm
Otáčky naprázdno v 1. prevodovom stupni	0-360 min^{-1}	0-400 min^{-1}	0-400 min^{-1}	0-360 min^{-1}
Otáčky naprázdno v 2. prevodovom stupni	0-1000 min^{-1}	0-1100 min^{-1}	0-1100 min^{-1}	0-1000 min^{-1}
Točivý moment				
do mäkkého dreva max.*1	11 Nm	13 Nm	13 Nm	11 Nm
do ocele max.*2	25 Nm	28 Nm	28 Nm	25 Nm
Statický blokovací moment, 1/2. prevodový stupeň	22 / 10 Nm	38 / 16 Nm	38 / 16 Nm	19 / 9 Nm
Kapacita skrutkovania s jedným plne nabitým akumulátorom (2,4 Ah): *2				
M6x10 / M10x20 do ocele	880 / 350	1050 / 420	1050 / 420	880 / 350
5x40 do mäkkého dreva	300	360	360	300
Kapacita vŕtania s jedným plne nabitým akumulátorom (2,4 Ah): ..				
ø 3 mm do oceľového plechu 1,6 mm	320	385	385	320
ø 6 mm do mäkkého dreva 20 mm	420	500	500	420
Napätie výmenného akumulátora	12 V	14,4 V	14,4 V	12 V
Upínací rozsah skľúčovadla	1,5-13 mm	1,5-13 mm	1,0-10 mm	1,5-13 mm
Hmotnosť s výmenným akumulátorom	1,8 kg	2,4 kg	2,4 kg	2,0 kg
Normovaná A-hodnota hladiny zvuku				
Hladina akustického tlaku (K = 3 dB(A))	< 70 dB (A)	< 70 dB (A)	< 70 dB (A)	87 dB (A)
Hladina akustického výkonu (K = 3 dB(A))				98 dB (A)
Hladina hluku pri práci môže prekročiť 85 dB (A) používajte ochranu sluchu!				
Normovaná hodnota zrýchlenia v oblasti ruka-rameno.	< 2,5 m/s^2	< 2,5 m/s^2	< 2,5 m/s^2	11 m/s^2
Namerané hodnoty určené v súlade s EN 60 745.				

*1 Merané podľa AEG normy N 877318
*2 Uvedené hodnoty sú smerné hodnoty. Skutočné hodnoty sa môžu od nich líšiť v závislosti od materiálu a kvality skrutiek.

ŠPECIÁLNE BEZPEČNOSTNÉ POKYNY

Venujte pozornosť bezpečnostným pokynom v priloženej brožúre.

Pri práci so strojom vždy noste ochranné okuliare. Odporúčame ochranné rukavice, pevnú protišmykovú obuv a zásteru.

Triesky alebo úlomky sa nesmú odstraňovať za chodu stroja.

Pri práci v stene, strope alebo v podlahe dávajte pozor na elektrické káble, plynové a vodovodné potrubia.

Pri opracovaní materiálov obsahujúcich azbest a kameňa s obsahom kyseliny kremičitej vzniká zdraviu skodlivý prach. Venujte pozornosť predpisom o ochrane pred úrazom VBG 119 profesijného združenia.

Pred každou prácou na stroji výmenný akumulátor vytiahnuť.

Opotrebované výmenné akumulátory nezahadzujte do ohňa alebo medzi domový odpad. AEG ponúka likvidáciu starých výmenných akumulátorov, ktorá je v súlade s ochranou životného prostredia; informujte sa u Vášho predajcu.

Výmenné akumulátory neskladovať spolu s kovovými predmentmi (nebezpečenstvo skratu).

Výmenné akumulátory systému Accu 3000 nabíjať len nabíjacími zariadeniami systému Accu 3000. Akumulátory iných systémov týmto zariadením nenabíjať .

Do zasúvacieho otvoru pre výmenné akumulátory na nabíjacom zariadení, sa nesmú dostať žiadne kovové predmety (nebezpečenstvo skratu).

Výmenné akumulátory a nabíjacie zariadenia neotvárať a skladovať len v suchých priestoroch. Chrániť pred vlhkosťou.

Pri extrémnych záťažiach alebo extrémnych teplotách môže dôjsť k vytekaniu batériovej tekutiny z poškodeného výmenného akumulátora. Ak dôjte ku kontaktu pokožky s roztokom, postihnuté miesto umyť vodou a mydlom. Ak sa roztok dostane do očí, okamžite ich dôkladne vypláchnuť po dobu min. 10 min a bezodkladne vyhľadať lekára.

POUŽITIE PODĽA PREDPISOV

BDSE 12 T Super Torque, BDSE 14 T Super Torque: AKU-vŕtací skrutkovač je univerzálne použiteľný na vŕtanie a skrutkovanie nezávisle od sieťovej prípojky.

SB2E 12 T Super Torque: AKU-elektronický príklepový vŕtací skrutkovač je univerzálne použiteľný na vŕtanie, príklepové vŕtanie a skrutkovanie nezávisle od sieťovej prípojky.

Tento prístroj sa smie používať len v súlade s uvedenými predpismi.

CE - VYHLÁSENIE KONFORMITY

Vyhlasujeme v našej výhradnej zodpovednosti, že tento produkt zodpovedá nasledovným normám alebo normatívnym dokumentom. EN 60745, EN 55014-1, EN 55014-2, podľa predpisov smerníc 98/37/EG, 89/336/EWG.

CE 04

Volker Siegle
Manager Product Development

AKUMULÁTORY

Nové výmenné akumulátory dosiahnu svoju maximálnu kapacitu po 4-5 nabitiach a vybitiach. Dlhší čas nepoužívané výmenné akumulátory pred použitím dobiť.

Teplota vyššia ako 50°C znižuje výkon výmenného akumulátora. Zabráňte dlhšiemu ohriatiu slnkom alebo kúrením.

Pripájacie kontakty na nabíjacom zariadení a výmennom akumulátore udržovať čisté.

ÚDRZBA

Používať len AEG príslušenstvo a náhradné diely. Súčiastky bez návodu na výmenu treba dat vymeniť v jednom z AEG zákazníckych centier (viď brožúru Záruka/Adresy zákazníckych centier).

Pri udani typu stroja a desaťmiestneho čísla nachádzajúceho sa na štítku dá sa v prípade potreby vyžiadat explozívna schéma prístroja od Vášho zákazníckeho centra alebo priamo v AEG Elektrowerkzeuge, Max-Eyth-Straße 10, D-71364 Winnenden, Germany.

SYMBOLY

Príslušenstvo - nie je súčasťou štandardnej výbavy, odporúčané doplnenie z programu príslušenstva.

Pred každou prácou na stroji výmenný akumulátor vytiahnuť.

DANE TECHNICZNE	BDSE 12 T ST	BDSE 14 T ST	B 14 T	SB2E 12 T ST
Zdolność wiercenia w stali	12 mm	12 mm	12 mm	12 mm
Zdolność wiercenia w drewnie	26 mm	28 mm	28 mm	26 mm
Zdolność wiercenia w cegła i płytki ceramiczne	-	-	- mm	13 mm
Wkręty do drewna (bez nawiercania wstępnego)	8 mm	8 mm	8 mm	8 mm
Prędkość bez obciążenia	0-360 min^{-1}	0-400 min^{-1}	0-400 min^{-1}	0-360 min^{-1}
Prędkość bez obciążenia	0-1000 min^{-1}	0-1100 min^{-1}	0-1100 min^{-1}	0-1000 min^{-1}
Moment obrotowy *1				
Drewno miękkie maks.	11 Nm	13 Nm	13 Nm	11 Nm
Blacha stalowa maks.	25 Nm	28 Nm	28 Nm	25 Nm
Moment statyczny zakleszczenia, 1 bieg/2 bieg	22 / 10 Nm	38 / 16 Nm	38 / 16 Nm	19 / 9 Nm
Zdolność wkręcania za pomocą jednej całkowicie naładowanej wkładki akumulatorowej (1,4 Ah):*2				
M6x10 / M10x20 blacha stalowa	880 / 350	1050 / 420	1050 / 420	880 / 350
5x40 drewno miękkie	300	360	360	300
Zdolność wiercenia za pomocą jednej całkowicie naładowanej wkładki akumulatorowej (2,4 Ah):				
ø 3 mm blacha stalowa 1,6 mm	320	385	385	320
ø 6 mm drewno miękkie 20 mm	420	500	500	420
Napięcie baterii akumulatorowej	12 V	14,4 V	14,4 V	12 V
Zakres otwarcia uchwytu wiertarskiego	1,5-13 mm	1,5-13 mm	1,0-10 mm	1,5-13 mm
Ciężar z akumulatorem	1,8 kg	2,4 kg	2,4 kg	2,0 kg
Typowy poziom ciśnienia akustycznego mierzony wg krzywej A:				
Poziom ciśnienia akustycznego (K = 3 dB(A))	< 70 dB (A)	< 70 dB (A)	< 70 dB (A)	87 dB (A)
Poziom mocy akustycznej (K = 3 dB(A))				98 dB (A)
Poziom hałasu podczas pracy może przekroczyć 85dB (A). Należy używać ochroniaczy uszu!				
Typowe przyspieszenie ważone w obszarze ręka-ramię	< 2,5 m/s^2	< 2,5 m/s^2	< 2,5 m/s^2	11 m/s^2
Zmierzone wartości wyznaczono zgodnie z normą EN 60 745				

*1 Zmierzone zgodnie z normą AEG N 877318
*2 Podane wartości mają charakter orientacyjny. Rzeczywiste wartości mogą się różnić w zależności od materiału i jakości wkrętów.

INSTRUKCJE DOTYCZĄCE BEZPIECZEŃSTWA

Należy przestrzegać instrukcji bezpieczeństwa podanych w załączonej broszurze!

Podczas pracy należy zawsze nosić okulary ochronne. Zalecane jest także noszenie rękawic, mocnego, nie ślizgającego się obuwia oraz ubrania roboczego.

Podczas pracy elektronarzędzia nie wolno usuwać trocin ani drzazg.

Podczas pracy przy ścianach, sufitach i podłodze należy uważać na kable elektryczne, przewody gazowe i wodociągowe.

Pył wydzielający się przy pracy z materiałami zawierającymi azbest lub przy pracy w kamieniu zawierającym krystaliczny kwas krzemowy jest szkodliwy dla zdrowia. Należy przestrzegać przepisów dotyczących zapobiegania wypadkom.

Przed przystąpieniem do jakichkolwiek prac na elektronarzędziu należy wyjąć wkładkę akumulatorową.

Zużytych akumulatorów nie wolno wrzucać do ognia ani traktować jako odpadów domowych. AEG oferuje ekologiczną utylizację zużytych akumulatorów.

Nie przechowywać akumulatorów wraz z przedmiotami metalowymi (niebezpieczeństwo zwarcia).

Akumulatory Systemu 3000 należy ładować wyłącznie przy pomocy ładowarek Systemu 3000. Nie ładować przy pomocy tych ładowarek akumulatorów innych systemów.

Do ładowarki nie wolno wkładać żadnych przedmiotów metalowych (niebezpieczeństwo zwarcia).

Nie otwierać wkładek akumulatorowych i ładowarek. Przechowywać w suchych pomieszczeniach. Chronić przed wilgocią.

W skrajnych warunkach temperaturowych lub przy bardzo dużym obciążeniu może dochodzić do wycieku kwasu akumulatorowego z uszkodzonych baterii akumulatorowych. W przypadku kontaktu z kwasem akumulatorowym należy natychmiast przemyć miejsce kontaktu wodą z mydłem. W przypadku kontaktu z oczami należy dokładnie przepłukiwać oczy przynajmniej przez 10 minut i zwrócić się natychmiast o pomoc medyczną.

WARUNKI UŻYTKOWANIA

BDSE 12 T Super Torque, BDSE 14 T Super Torque: Uniwersalna wiertarko- wkrętarka akumulatorowa przeznaczona jest do wiercenia i wkręcania z dala od źródła zasilania sieciowego.

SB2E 12 T Super Torque: Elektroniczna akumulatorowa wiertarka udarowa/wkrętarka przeznaczona jest do wiercenia, wiercenia udarowego, a także wkręcania przy pracy z dala od źródła zasilania sieciowego.

Produkt można użytkować wyłącznie zgodnie z jego normalnym przeznaczeniem.

ŚWIADECTWO ZGODNOŚCI CE

Oświadczamy na naszą wyłączną odpowiedzialność, że produkt ten odpowiada wymaganiom następujących norm i dokumentów normatywnych: EN 60745, EN 55014-1, EN 55014-2, i jest zgodny z wymaganiami dyrektyw: 98/37/EEC, 89/336/EEC.

CE 04

Volker Siegle
Manager Product Development

BATERIE AKUMULATOROWE

Nowe baterie akumulatorowe osiągają swoją pełną pojemność po 4 - 5 cyklach ładowania i rozładowywania. Akumulatory, które nie były przez dłuższy czas użytkowane, należy przed użyciem naładować.

W temperaturze powyżej 50°C następuje spadek osiągów wkładki akumulatorowej. Unikać długotrwałego wystawienia na oddziaływanie ciepła lub promieni słonecznych (niebezpieczeństwo przegrzania).

Styki ładowarek i wkładek akumulatorowych należy utrzymywać w czystości

UTRZYMANIE I KONSERWACJA

Należy stosować wyłącznie wyposażenie dodatkowe i części zamienne AEG. W przypadku konieczności wymiany części, dla których nie podano opisu, należy skontaktować się z przedstawicielami serwisu AEG (patrz lista punktów obsługi gwarancyjnej/serwisowej).

Na życzenie można otrzymać rysunek widoku zespołu rozebranego. Przy zamawianiu należy podać dziesięciocyfrowy numer oraz typ elektronarzędzia umieszczony na tabliczce znamionowej. Zamówienia można dokonać albo u lokalnych przedstawicieli serwisu, albo bezpośrednio w AEG Elektrowerkzeuge, Max-Eyth-Straße 10, D-71364 Winnenden, Germany.

SYMBOLE

Wyposażenie dodatkowe dostępne osobno.

Przed przystąpieniem do jakichkolwiek prac na elektronarzędziu należy wyjąć wkładkę akumulatorową.

MŰSZAKI ADATOK

	BDSE 12 T ST	BDSE 14 T ST	B 14 T	SB2E 12 T ST
Furat-ø acélba	12 mm	12 mm	12 mm	12 mm
Furat-ø fába	26 mm	28 mm	28 mm	26 mm
Furat-ø téglába és mészkőbe	-	-	- mm	13 mm
Facsavar (előfúrás nélkül)	8 mm	8 mm	8 mm	8 mm
Üresjárati fordulatszám	0-360 min^{-1}	0-400 min^{-1}	0-400 min^{-1}	0-360 min^{-1}
Üresjárati fordulatszám	0-1000 min^{-1}	0-1100 min^{-1}	0-1100 min^{-1}	0-1000 min^{-1}
Forgatónyomaték *1				
Puhafába max.	11 Nm	13 Nm	13 Nm	11 Nm
Acélba max.	25 Nm	28 Nm	28 Nm	25 Nm
Statikus blokkoló mozgás, 1. Fokozat/2. Fokozat	22 / 10 Nm	38 / 16 Nm	38 / 16 Nm	19 / 9 Nm
Csavarozási kapacitás egy töltéssel (2,4 Ah): *2				
M6x10 / M10x20 acélba	880 / 350	1050 / 420	1050 / 420	880 / 350
5x40 puhafába	300	360	360	300
Fúrási kapacitás egy töltéssel (2,4 Ah):				
ø 3 mm acéllemezbe 1,6 mm	320	385	385	320
ø 6 mm puhafába 20 mm	420	500	500	420
Akkumulátor feszültség	12 V	14,4 V	14,4 V	12 V
Befogási tartomány	1,5-13 mm	1,5-13 mm	1,0-10 mm	1,5-13 mm
Súly akkumulátorral	1,8 kg	2,4 kg	2,4 kg	2,0 kg
Szabvány szerinti A-értékelésű hangszint:				
Hangnyomás szint (K = 3 dB(A))	< 70 dB (A)	< 70 dB (A)	< 70 dB (A)	87 dB (A)
Hangteljesítmény szint (K = 3 dB(A))				98 dB (A)
A zajszint munkavégzés közben átlépheti a 85 dB (A) értéket. Hallásvédő eszköz használata ajánlott!				
Szabvány szerint értékelt vibráció a kéz-kar tartományban	< 2,5 m/s^2	< 2,5 m/s^2	< 2,5 m/s^2	11 m/s^2
A közölt értékek megfelelnek az EN 60 745 szabványnak.				

*1 Az AEG N 877318 szabvány szerint mérve
*2 A közölt adatok irányértékek. Ezektől a tényleges értékek az anyag és a csavar minőségének függvényében eltérhetnek.

KÜLÖNLEGES BIZTONSÁGI TUDNIVALÓK

Ügyeljen a mellékelt füzet biztonsági útmutatásaira!

Munkavégzés közben ajánlatos védőszemüveget viselni. Védőkesztyű, zárt és csúszásmentes cipő, valamint védőkötény használata szintén javasolt.

A munka közben keletkezett forgácsokat, szilkánkokat, törmeléket, stb. csak a készülék teljes leállása után szabad a munkaterületről eltávolítani.

Falban, födémben, aljzatban történő fúrásnál fokozottan ügyelni kell az elektromos-, víz- és gázvezetékekre.

Az azbeszttartalmú anyagok és kovasavat tartalmazó kőzetek megmunkálásakor keletkezező porok egészségre ártalmasak. A vonatkozó egészség- és munkavédelmi előírásokat mindig be kell tartani.

Karbantartás, javítás, tisztítás, stb. előtt az akkumulátort ki kell venni a készülékből.

A használt akkumulátort ne dobja tűzbe vagy a háztartási szemétbe. Tájékozódjon a szakszerű megsemmisítés helyi lehetőségeiről.

Az akkumulátort ne tárolja együtt fém tárgyakkal. (Rövidzárlat veszélye).

Az "Accu 3000" elnevezésű rendszerhez tartozó akkumulátorokat kizárólag a rendszerhez tartozó töltővel töltse fel. Ne használjon más rendszerbe tartozó töltőt.

Ügyeljen arra, hogy a töltő aknájába ne kerüljön semmilyen fém tárgy, mert ez rövidzárlatot okozhat.

Az akkumulátort, töltőt nem szabad megbontani és kizárólag száraz helyen szabad tárolni. Nedvességtől óvni kell.

Akkumulátor sav folyhat a sérült akkumulátorból extrém terhelés alatt, vagy extrém hő miatt. Ha az akkumulátor sav a bőrére kerül azonnal mossa meg szappanos vízzel. Szembe kerülés esetén folyóvíz alatt tartsa a szemét minimum 10 percig és azonnal forduljon orvoshoz.

RENDELTETÉSSZERŰ HASZNÁLAT

BDSE 12 T Super Torque, BDSE 14 T Super Torque: Az akkumulátoros fúró-csavarozó készülék általánosan használható fúráshoz és csavarozáshoz.

SB2E 12 T Super Torque: Az akkumulátoros, elektronikus ütvefúró-csavarozó hálózattól függetlenül általánosan használható fúráshoz, ütvefúráshoz és csavarozáshoz.

A készüléket kizárólag az alábbiakban leírtaknak megfelelően szabad használni.

CE-AZONOSSÁGI NYILATKOZAT

Teljes felelősségünk tudatában kijelentjük, hogy jelen termék megfelel a következő szabványoknak vagy szabványossági dokumentumoknak: EN 60745, EN 55014-1, EN 55014-2, a 98/37/EWG, 89/336/EWG irányelvek határozataival egyetértésben.

CE 04

Volker Siegle
Manager Product Development

AKKUK

Új akkumulátor a teljes kapacitást 4-5 töltési/lemerülési ciklus után éri el. A hosszabb ideig üzemen kívül lévő akkumulátort használat előtt ismételten fel kell tölteni.

50°C feletti hőmérsékletnél csökkenhet az akkumulátor teljesítménye. Kerülni kell a túlzottan meleg helyen vagy napon történő hosszabb idejű tárolást.

A töltő és az akkumulátor csatlakozóit mindig tisztán kell tartani.

KARBANTARTÁS

Javításhoz, karbantartáshoz kizárólag AEG alkatrészeket és tartozékokat szabad használni. A készülék azon részeinek cseréjét, amit a kezelési útmutató nem engedélyez, kizárólag a javításra feljogosított márkaszervíz végezheti. (Lásd a szervízlistát)

Szükség esetén a készülékek robbantott ábráját - a készülék típusa és tízjegyű azonosító száma alapján a területileg illetékes AEG márkaszervíztől vagy közvetlenül a gyártótól (AEG Elektrowerkzeuge, Max-Eyth-Straße 10, D-71364 Winnenden, Germany) lehet kérni.

SZIMBÓLUMOK

Azokat a tartozékokat, amelyek gyárilag nincsenek a készülékhez mellékelve, külön lehet megrendelni.

Karbantartás, javítás, tisztítás, stb. előtt az akkumulátort ki kell venni a készülékből.

TECHNICKÉ ÚDAJE	BDSE 12 T ST	BDSE 14 T ST	B 14 T	SB2E 12 T ST
Priemer vrtu do ocele	12 mm	12 mm	12 mm	12 mm
Priemer vrtu do dreva	26 mm	28 mm	28 mm	26 mm
Priemer vrtu do tehly a vápencového pieskovca	-	-	- mm	13 mm
Skrutkovanie do dreva (bez predvrtu)	8 mm	8 mm	8 mm	8 mm
Otáčky naprázdno v 1. prevodovom stupni	0-360 min^{-1}	0-400 min^{-1}	0-400 min^{-1}	0-360 min^{-1}
Otáčky naprázdno v 2. prevodovom stupni	0-1000 min^{-1}	0-1100 min^{-1}	0-1100 min^{-1}	0-1000 min^{-1}
Točivý moment				
do mäkkého dreva max.*1	11 Nm	13 Nm	13 Nm	11 Nm
do ocele max.*2	25 Nm	28 Nm	28 Nm	25 Nm
Statický blokovací moment, 1/2. prevodový stupeň	22 / 10 Nm	38 / 16 Nm	38 / 16 Nm	19 / 9 Nm
Kapacita skrutkovania s jedným plne nabitým akumulátorom (2,4 Ah): *2				
M6x10 / M10x20 do ocele	880 / 350	1050 / 420	1050 / 420	880 / 350
5x40 do mäkkého dreva	300	360	360	300
Kapacita vŕtania s jedným plne nabitým akumulátorom (2,4 Ah):				
ø 3 mm do oceľového plechu 1,6 mm	320	385	385	320
ø 6 mm do mäkkého dreva 20 mm	420	500	500	420
Napätie výmenného akumulátora	12 V	14,4 V	14,4 V	12 V
Upínací rozsah skľúčovadla	1,5-13 mm	1,5-13 mm	1,0-10 mm	1,5-13 mm
Hmotnosť s výmenným akumulátorom	1,8 kg	2,4 kg	2,4 kg	2,0 kg
Normovaná A-hodnota hladiny zvuku.				
Hladina akustického tlaku (K = 3 dB(A))	< 70 dB (A)	< 70 dB (A)	< 70 dB (A)	87 dB (A)
Hladina akustického výkonu (K = 3 dB(A))				98 dB (A)
Hladina hluku pri práci môže prekročiť 85 dB (A) používajte ochranu sluchu!				
Normovaná hodnota zrýchlenia v oblasti ruka-rameno.	< 2,5 m/s^2	< 2,5 m/s^2	< 2,5 m/s^2	11 m/s^2
Namerané hodnoty určené v súlade s EN 60 745.				

*1 Merané podľa AEG normy N 877318
*2 Uvedené hodnoty sú smerné hodnoty. Skutočné hodnoty sa môžu od nich líšiť v závislosti od materiálu a kvality skrutiek.

ŠPECIÁLNE BEZPEČNOSTNÉ POKYNY

Venujte pozornosť bezpečnostným pokynom v priloženej brožúre.

Pri práci so strojom vždy noste ochranné okuliare. Odporúčame ochranné rukavice, pevnú protišmykovú obuv a zásteru.

Triesky alebo úlomky sa nesmú odstraňovať za chodu stroja.

Pri práci v stene, strope alebo v podlahe dávajte pozor na elektrické káble, plynové a vodovodné potrubia.

Pri opracovaní materiálov obsahujúcich azbest a kameňa s obsahom kyseliny kremičitej vzniká zdraviu skodlivý prach. Venujte pozornosť predpisom o ochrane pred úrazom VBG 119 profesijného združenia.

Pred každou prácou na stroji výmenný akumulátor vytiahnuť.

Opotrebované výmenné akumulátory nezahadzujte do ohňa alebo medzi domový odpad. AEG ponúka likvidáciu starých výmenných akumulátorov, ktorá je v súlade s ochranou životného prostredia; informujte sa u Vášho predajcu.

Výmenné akumulátory neskladovať spolu s kovovými predmentmi (nebezpečenstvo skratu).

Výmenné akumulátory systému Accu 3000 nabíjať len nabíjacími zariadeniami systému Accu 3000. Akumulátory iných systémov týmto zariadením nenabíjať .

Do zasúvacieho otvoru pre výmenné akumulátory na nabíjacom zariadení, sa nesmú dostať žiadne kovové predmety (nebezpečenstvo skratu).

Výmenné akumulátory a nabíjacie zariadenia neotvárať a skladovať len v suchých priestoroch. Chrániť pred vlhkosťou.

Pri extrémnych záťažiach alebo extrémnych teplotách môže dôjsť k vytekaniu batériovej tekutiny z poškodeného výmenného akumulátora. Ak dôjte ku kontaktu pokožky s roztokom, postihnuté miesto umyť vodou a mydlom. Ak sa roztok dostane do očí, okamžite ich dôkladne vypláchnuť po dobu min. 10 min a bezodkladne vyhľadať lekára.

POUŽITIE PODĽA PREDPISOV

BDSE 12 T Super Torque, BDSE 14 T Super Torque: AKU-vŕtací skrutkovač je univerzálne použiteľný na vŕtanie a skrutkovanie nezávisle od sieťovej prípojky.

SB2E 12 T Super Torque: AKU-elektronický príklepový vŕtací skrutkovač je univerzálne použiteľný na vŕtanie, príklepové vŕtanie a skrutkovanie nezávisle od sieťovej prípojky.

Tento prístroj sa smie používať len v súlade s uvedenými predpismi.

CE - VYHLÁSENIE KONFORMITY

Vyhlasujeme v našej výhradnej zodpovednosti, že tento produkt zodpovedá nasledovným normám alebo normatívnym dokumentom. EN 60745, EN 55014-1, EN 55014-2, podľa predpisov smerníc 98/37/EG, 89/336/EWG.

CE 04

Volker Siegle
Manager Product Development

AKUMULÁTORY

Nové výmenné akumulátory dosiahnu svoju maximálnu kapacitu po 4-5 nabitiach a vybitiach. Dlhší čas nepoužívané výmenné akumulátory pred použitím dobiť.

Teplota vyššia ako 50°C znižuje výkon výmenného akumulátora. Zabráňte dlhšiemu ohriatiu slnkom alebo kúrením.

Pripájacie kontakty na nabíjacom zariadení a výmennom akumulátore udržovať čisté.

ÚDRZBA

Používať len AEG príslušenstvo a náhradné diely. Súčiastky bez návodu na výmenu treba dat vymeniť v jednom z AEG zákazníckych centier (viď brožúru Záruka/Adresy zákazníckych centier).

Pri udani typu stroja a desaťmiestneho čísla nachádzajúceho sa na štítku dá sa v prípade potreby vyžiadat explozívna schéma prístroja od Vášho zákazníckeho centra alebo priamo v AEG Elektrowerkzeuge, Max-Eyth-Straße 10, D-71364 Winnenden, Germany.

SYMBOLY

Príslušenstvo - nie je súčasťou štandardnej výbavy, odporúčané doplnenie z programu príslušenstva.

Pred každou prácou na stroji výmenný akumulátor vytiahnuť.

TEHNIČKI PODACI	BDSE 12 T ST	BDSE 14 T ST	B 14 T	SB2E 12 T ST
Bušenje-ø u čelik	12 mm	12 mm	12 mm	12 mm
Bušenje-ø u drvo	26 mm	28 mm	28 mm	26 mm
Bušenje-ø u opeku i silikatnu opeku	-	-	- mm	13 mm
Vijci za drvo (bez predbušenja)	8 mm	8 mm	8 mm	8 mm
Broj okretaja praznog hoda u 1. Brzini	0-360 min^{-1}	0-400 min^{-1}	0-400 min^{-1}	0-360 min^{-1}
Broj okretaja praznog hoda u 2. Brzini	0-1000 min^{-1}	0-1100 min^{-1}	0-1100 min^{-1}	0-1000 min^{-1}
Okretni moment				
u mekano drvo max.*1	11 Nm	13 Nm	13 Nm	11 Nm
u čelik max.*2	25 Nm	28 Nm	28 Nm	25 Nm
Statični moment blokiranja, 1/2. Brzina	22 / 10 Nm	38 / 16 Nm	38 / 16 Nm	19 / 9 Nm
Kapacitet zavrtanja sa 1 punjenjem baterije (2,4 Ah): *2				
M6x10 / M10x20 u čelik	880 / 350	1050 / 420	1050 / 420	880 / 350
5x40 u mekano drvo	300	360	360	300
Kapacitet bušenja sa 1 punjenjem baterije (2,4 Ah):				
ø 3 mm u čelični lim 1,6 mm	320	385	385	320
ø 6 mm u mekano drvo 20 mm	420	500	500	420
Napon baterije za zamjenu	12 V	14,4 V	14,4 V	12 V
Područje stezne glave za stezanje svrdla	1,5-13 mm	1,5-13 mm	1,0-10 mm	1,5-13 mm
Težina baterije za zamjenu	1,8 kg	2,4 kg	2,4 kg	2,0 kg
Tipičan A-ocjenjen nivo buke:				
nivo pritiska zvuka (K = 3 dB(A))	< 70 dB (A)	< 70 dB (A)	< 70 dB (A)	87 dB (A)
nivo učinka zvuka (K = 3 dB(A))				98 dB (A)
Nivo buke može kod rada prekoračiti 85 dB (A).				
Nositi zaštitu sluha!				
Tipično ocjenjena ubrzanja na području ruke i šake	< 2,5 m/s^2	< 2,5 m/s^2	< 2,5 m/s^2	11 m/s^2
Mjerne vrijednosti utvrdjene odgovarajuće EN 60 745.				

*1 mjereno po AEG normi N 877318
*2 Navedene vrijednosti su orijentirajuće vrijednosti. Stvarne vrijednosti mogu ovisno o materijalu i kakvoći vijka od toga odstupati.

SPECIJALNE SIGURNOSNE UPUTE

Poštivati sigurnosne upute iz priložene brošure.

Kod radova sa strojem uvijek nositi zaštitne naočale. Zaštitne rukavice, čvrste i protiv klizanja sigurne cipele kao i pregača se preporučuju.

Piljevina ili iverje se za vrijeme rada stroja ne smiju odstranjivati.

Kod radova na zidu, stropu ili podu paziti na električne kablove kao i vodove plina i vode.

Prašina koja nastaje kod obrade materijala koji sadrže azbest i kamenje sa kristalinima silicijeve kiseline je štetna po zdravlje. Obratite pažnju na propise o spriječavanju nesreće VBG 119 strukovne udruge.

Prije svih radova na stroju izvaditi bateriju za zamjenu.

Istrošene baterije za zamjenu ne bacati u vatru ili u kućno smeće. AEG nudi mogućnost uklanjanja starih baterija odgovarajuće okolini; upitajte molimo Vašeg stručnog trgovca.

Baterije za zamjenu ne čuvati skupa sa metalnim predmetima (opasnost od kratkog spoja).

Baterije sistema Accu 3000 puniti samo sa uređajem za punjenje sistema Accu 3000. Ne puniti baterije iz drugih sistema.

U prostor za punjenje baterija u uređaju za punjenje ne smiju dospijeti metalni dijelovi (opasnost od kratkog spoja).

Baterije za zamjenu i uređaje za punjenje ne otvarati i čuvati ih samo u suhim prostorijama. Čuvati protiv vlage.

Pod ekstremnim opterećenjem ili ekstremne temperature može iz oštećenih baterija iscuriti baterijska tekućina. Kod dodira sa baterijskom tekućinom odmah isprati sa vodom i sapunom. Kod kontakta sa očima odmah najmanje 10 minuta temeljno ispirati i odmah potražiti liječnika.

PROPISNA UPOTREBA

BDSE 12 T Super Torque, BDSE 14 T Super Torque: Baterijska bušilica-zavrtač je univerzalno upotreblijva za bušenje i zavrtanje, neovisno o priključku na mrežu.

SB2E 12 T Super Torque: Baterijska elektronska udarna bušilica-zavrtač su upotrebljivi univerzalno za bušenje, udarno bušenje i zavrtanje, neovisno o nekom priključku na mrežu.

Ovaj aparat se smije upotrijebiti samo u određene svrhe kao što je navedeno.

CE-IZJAVA KONFORMNOSTI

Izjavljujemo na osobnu odgovornost, da se ovaj proizvod slaže sa slijedećim normama ili normativnim dokumentima. EN 60745, EN 55014-1, EN 55014-2, po odredbama smjernica 98/37/EG, 89/336/EWG.

CE 04

Volker Siegle
Manager Product Development

BATERIJE

Nove baterije postižu svoj puni kapacitet nakon 4-5 ciklusa punjenja i pražnjenja. Baterije koje duže vremena nisu korištene, prije upotrebe napuniti.

Temperatura od preko 50°C smanjuje učinak baterija. Duže zagrijavanje od strane sunca ili grijanja izbjeći.

Priključne kontakte na uređaju za punjenje i baterijama držati čistima.

ODRŽAVANJE

Primijeniti samo AEG opremu i rezervne dijelove. Sastavne dijelove, čija zamjena nije opisana, dati zamijeniti kod jedne od AEG servisnih službi (poštivati brošuru Garancija/Adrese servisa).

Po potrebi se može zatražiti crtež eksplozije aparata uz davanje podataka o tipu stroja i desetoznamenkastog broja na pločici snage kod Vaše servisne službe ili direktno kod AEG Elektrowerkzeuge, Max-Eyth-Straße 10, D-71364 Winnenden, Germany.

SIMBOLI

Oprema - u opsegu isporuke nije sadržana, preporučena dopuna iz promgrama opreme.

Prije svih radova na stroju izvaditi bateriju za zamjenu.

TEHNISKIE DATI	BDSE 12 T ST	BDSE 14 T ST	B 14 T	SB2E 12 T ST
Urbšanas diametrs tēraudā	12 mm	12 mm	12 mm	12 mm
Urbšanas diametrs kokā	26 mm	28 mm	28 mm	26 mm
Urbšanas diametrs ķieģeļos un kaļķsmilšakmenī	-	-	- mm	13 mm
Koka skrūves (bez iepriekšējas urbšanas)	8 mm	8 mm	8 mm	8 mm
Apgriezieni tukšgaitā 1. ātrumā	0-360 min^{-1}	0-400 min^{-1}	0-400 min^{-1}	0-360 min^{-1}
Apgriezieni tukšgaitā 2. ātrumā	0-1000 min^{-1}	0-1100 min^{-1}	0-1100 min^{-1}	0-1000 min^{-1}
Griezes moments				
mīkstkokā maks.*1	11 Nm	13 Nm	13 Nm	11 Nm
tēraudā maks.*2	25 Nm	28 Nm	28 Nm	25 Nm
statiskais bloķēšanas moments, 1./2. ātrums	22 / 10 Nm	38 / 16 Nm	38 / 16 Nm	19 / 9 Nm
Skrūvēšanas jauda vienam akumulatoram (2,4 Ah): *2				
M6x10 / M10x20 tēraudā	880 / 350	1050 / 420	1050 / 420	880 / 350
5x40 mīkstkokā	300	360	360	300
Skrūvēšanas jauda vienam akumulatoram (2,4 Ah):				
ø 3 mm tērauda plāksnē 1,6 mm	320	385	385	320
ø 6 mm mīkstkokā 20 mm	420	500	500	420
Akumulātora spriegums	12 V	14,4 V	14,4 V	12 V
Urbja stiprinājuma amplitūda	1,5-13 mm	1,5-13 mm	1,0-10 mm	1,5-13 mm
Svars ar akumulātoru	1,8 kg	2,4 kg	2,4 kg	2,0 kg
Tipiskais pēc A vērtētais trokšņa līmenis				
trokšņa spiediena līmenis (K = 3 dB(A))	< 70 dB (A)	< 70 dB (A)	< 70 dB (A)	87 dB (A)
trokšņa jaudas līmenis (K = 3 dB(A))				98 dB (A)
Trokšņa līmenis darba laikā var pārsniegt 85 dB (A).				
Nēsāt trokšņa slāpētāju!				
Tipiski novērtēts plaukstas un rokas paātrinājums	< 2,5 m/s^2	< 2,5 m/s^2	< 2,5 m/s^2	11 m/s^2
Vērtības, kas noteiktas saskaņā ar EN 60 745.				

*1 mērīts saskaņā ar firmas AEG normu N 877318
*2 Minētās vērtības ir orientējoši lielumi. Fakriskās vērtības var atšķirties atkarībā no materiāla un skrūvju kvalitātes.

SPECIĀLIE DROŠĪBAS NOTEIKUMI

Lūdzu, ievērot drošības noteikumus, kas ietverti pievienotajā brošūrā

Strādājot ar mašīnu, vienmēr jānēsā aizsargbrilles. Tiek ieteikts nēsāt arī aizsargcimdus, slēgtus, neslīdošus apavus un priekšautu.

Skaidas un atlūzas nedrīkst ņemt ārā, kamēr mašīna darbojas.

Veicot darbus sienu, griestu un grīdas apvidū, vajag uzmanīties, lai nesabojātu elektriskos, gāzes un ūdens vadus.

Putekļi, kas rodas strādājot ar azbestu saturošiem materiāliem un ar kramskābi saturošu akmeni, ir kaitīgi veselībai. Lūdzu, ievērot Amatu biedrības drošības tehnikas noteikumus VBG 119 .

Pirms mašīnai veikt jebkāda veida apkopes darbus, ir jāizņem ārā akumulātors.

Izmantotos akumulārus nedrīkst mest ugunī vai parastajos atkritumos. Firma AEG piedāvā iespēju vecos akumulātorus savākt apkārtējo vidi saudzējošā veidā; jautājiet specializētā veikalā.

Akumulātorus nav ieteicams glabāt kopā ar metāla priekšmetiem (iespējams īsslēgums).

Accu 3000 sistēmas akumulātorus lādēt tikai ar Accu 3000 sistēmas lādētājiem. Nedrīkst lādēt citus akumulātorus no citām sistēmām.

Jāuzmanās, lai akumulātoru lādētājā nenokļūtu nekādi metāla priekšmeti (iespējams īsslēgums).

Akumulātorus un lādētājus nedrīkst taisīt vaļā un tie jāuzglabā sausās telpās.

Pie ārkārtas slodzes un ārkārtas temperatūrām no bojātā akumulātora var iztecēt akumulātora šķidrums. Ja nonākat saskarsmē ar akumulātora šķidrumu, saskarsmes vieta nekavējoties jānomazgā ar ūdeni un ziepēm. Ja šķidrums nonācis acīs, acis vismaz 10 min. skalot un nekavējoties konsultēties ar ārstu.

NOTEIKUMIEM ATBILSTOŠS IZMANTOJUMS

BDSE 12 T Super Torque, BDSE 14 T Super Torque: Skrūvgrieznis - Urbjmašīna ar akumulātoriem ir universāli izmantojama urbšanai un skrūvēšanai neatkarīgi no tīkla pieslēguma.

SB2E 12 T Super Torque: Elektroniskā triecienurbjmašīna ar akumulātoriem ir universāli izmantojama urbšanai, urbšanai ar perforāciju un skrūvēšanai neatkarīgi no tīkla pieslēguma.

Šo instrumentu drīkst izmantot tikai saskaņā ar minētajiem lietošanas noteikumiem.

ATBILSTĪBA CE NORMĀM

Ar šo apliecinām, ka esam atbildīgi par to, lai šis produkts atbilstu sekojošām normām vai normatīvajiem dokumentiem: EN 60745, EN 55014-1, EN 55014-2, saskaņā ar direktīvu 98/37/EG, 89/336/EWG noteikumiem.

CE 04

Volker Siegle
Manager Product Development

AKUMULĀTORI

Jauni akumulātori sasniedz pilnu kapacitāti pēc 4-5 uzlādēšanas un izlādēšanās cikliem. Akumulātori, kas ilgāku laiku nav izmantoti, pirms lietošanas jāuzlādē.

Pie temperatūras, kas pārsniedz 50°C, akumulātoru darbspēja tiek negatīvi ietekmēta. Vajag izvairīties no ilgākas saules un karstuma iedarbības.

Lādētāja un akumulātoru pievienojuma kontakti jāuztur tīri.

APKOPE

Izmantojiet tikai firmu AEG piederumus un firmas rezerves daļas. Lieciet nomainīt detaļas, kuru nomaiņa nav aprakstīta, kādā no firmu AEG klientu apkalpošanas servisiem. (Skat. brošūru "Garantija/klientu apkalpošanas serviss".)

Ja nepieciešams, klientu apkalpošanas servisā vai tieši pie firmas AEG Elektrowerkzeuge, Max-Eyth-Straße 10, D-71364 Winnenden, Germany, var pieprasīt instrumenta eksplozijas zīmējumu, šim nolūkam jāuzrāda mašīnas tips un desmitvietīgais numurs, kas norādīts uz jaudas paneļa.

SIMBOLI

Piederumi - standartaprīkojumā neietvertās, bet ieteicamās papildus komplektācijas detaļas no piederumu programmas.

Pirms mašīnai veikt jebkāda veida apkopes darbus, ir jāizņem ārā akumulātors.

TECHNINIAI DUOMENYS	BDSE 12 T ST	BDSE 14 T ST	B 14 T	SB2E 12 T ST
Gręžimo ø pliene	12 mm	12 mm	12 mm	12 mm
Gręžimo ø medienoje	26 mm	28 mm	28 mm	26 mm
Gręžimo ø galvutė degtose ir silikatinėse plytose	-	-	- mm	13 mm
Medvaržčiai (be išankstinio gręžimo)	8 mm	8 mm	8 mm	8 mm
Sūkių skaičius laisva eiga 1. pavara	0-360 min^{-1}	0-400 min^{-1}	0-400 min^{-1}	0-360 min^{-1}
Sūkių skaičius laisva eiga 2. pavara	0-1000 min^{-1}	0-1100 min^{-1}	0-1100 min^{-1}	0-1000 min^{-1}
Sukimo momentas				
minkštoje medienoje maks.*1	11 Nm	13 Nm	13 Nm	11 Nm
pliene maks.*2	25 Nm	28 Nm	28 Nm	25 Nm
Statinis blokavimo momentas, 1/2. pavara	22 / 10 Nm	38 / 16 Nm	38 / 16 Nm	19 / 9 Nm
Sriegimo kiekis su 1 akumuliatoriaus įkrova (2,4 Ah): *2				
M6x10 / M10x20 pliene	880 / 350	1050 / 420	1050 / 420	880 / 350
5x40 minkštoje medienoje	300	360	360	300
Gręžimo kiekis su 1 akumuliatoriaus įkrova (2,4 Ah):				
ø 3 mm 1,6 mm plieno lakštuose	320	385	385	320
ø 6 mm 20 mm minkštoje medienoje	420	500	500	420
keičiamo akumuliatoriaus įtampa	12 V	14,4 V	14,4 V	12 V
Grąžto patrono veržimo diapazonas	1,5-13 mm	1,5-13 mm	1,0-10 mm	1,5-13 mm
svoris su keičiamu akumuliatoriumi	1,8 kg	2,4 kg	2,4 kg	2,0 kg
Būdingas garso lygis, koreguotas pagal A dažnio charakteristiką:				
Garso slėgio lygis (K = 3 dB(A))	< 70 dB (A)	< 70 dB (A)	< 70 dB (A)	87 dB (A)
Garso galios lygis (K = 3 dB(A))				98 dB (A)
Dirbant triukšmo lygis gali viršyti 85 dB (A).				
Nešioti klausos apsaugines priemones!				
Būdingas įvertintas plaštakos – rankos pagreitis	< 2,5 m/s^2	< 2,5 m/s^2	< 2,5 m/s^2	11 m/s^2
Vertės matuotos pagal EN 60 745.				

*1 Matuojant pagal „AEG“ normą N 877318
*2 Nurodytos vertės yra apytikrės.Tikrosios vertės gali būti kitokios, priklausomai nuo medžiagos ir varžtų kokybės.

YPATINGOS SAUGUMO NUORODOS

Laikykitės pridedamoje brošiūroje pateiktų saugumo nuorodų!

Dirbdami su įrenginiu visada nešiokite apsauginius akinius. Rekomenduotina nešioti apsaugines pirštines, tvirtus batus neslidžiu padu bei prijuostę.

Draudžiama išiminėti drožles ar nuopjovas, įrenginiui veikiant.

Dirbdami sienoje, lubose arba grindyse, atkreipkite dėmesį į elektros laidus, dujų ir vandens vamzdžius.

Dulkės, kylančios medžiagų, kurių sudėtyje yra asbesto, bei uolienų, kurių sudėtyje yra kristalinės silicio rūgšties, apdorojimo metu, kenkia sveikatai. Laikykitės Profesinės sąjungos apsaugos nuo nelaimingų atsitikimų taisyklių VBG 119.

Prieš atlikdami bet kokius darbus įrenginyje, išimkite keičiamą akumuliatorių.

Sunaudotų keičiamų akumuliatorių nedeginkite ir nemeskite į buitines atliekas. AEG siūlo tausojantį aplinką sudėvėtų keičiamų akumuliatorių tvarkymą, apie tai teiraukitės prekybos atstovo.

Keičiamų akumuliatorių nelaikykite kartu su metaliniais daiktais (trumpojo jungimo pavojus).

Keičiamus „Accu 3000“ sistemos akumuliatorius kraukite tik „Accu 3000“ sistemos įkrovikliais. Nekraukite kitų sistemų akumuliatorių.

Į įkroviklių keičiamiems akumuliatoriams įstatymui skirtą vamzdį turi nepatekti jokios metalinės dalys (trumpojo jungimo pavojus).

Keičiamų akumuliatorių ir įkroviklių nelaikykite atvirai. Laikykite tik sausoje vietoje. Saugokite nuo drėgmės.

Ekstremalių apkrovų arba ekstremalios temperatūros poveikyje iš keičiamų akumuliatorių gali ištekėti akumuliatoriaus skystis. Išsitepus akumuliatoriaus skysčiu, tuoj pat nuplaukite vandeniu su muilu. Patekus į akis, tuoj pat ne trumpiau kaip 10 minučių gausiai skalaukite vandeniu ir tuoj pat kreipkitės į gydytoją.

NAUDOJIMAS PAGAL PASKIRTĮ

BDSE 12 T Super Torque, BDSE 14 T Super Torque: Akumuliatorinį suktuvą-gręžtuvą galima universaliai naudoti gręžimui ir sukimui nepriklausomai nuo elektros tinklo.

SB2E 12 T Super Torque: Akumuliatorinį smūginį suktuvą-gręžtuvą galima universaliai naudoti gręžimui, smūginiam gręžimui ir sukimui nepriklausomai nuo elektros tinklo.

Šį prietaisą leidžiama naudoti tik pagal nurodytą paskirtį.

CE ATITIKTIES PAREIŠKIMAS

Mes atsakingai pareiškiame, kad šis gaminys atitinka tokias normas arba normatyvinius dokumentus: EN 60745, EN 55014-1, EN 55014-2, pagal direktyvų 98/37/EB, 89/336/EEB reikalavimus.

CE 04

Volker Siegle
Manager Product Development

AKUMULIATORIAI

Nauji keičiami akumuliatoriai savo pilną talpą įgyja po 4-5 įkrovos ir iškrovos ciklų. Ilgesnį laiką nenaudotus keičiamus akumuliatorius prieš naudojimą įkraukite.

Aukštesnė nei 50°C temperatūra mažina keičiamų akumuliatorių galią. Venkite ilgesnio saulės ar šilumos šaltinių poveikio.

Įkroviklio ir keičiamo akumuliatoriaus jungiamieji kontaktai visada turi būti švarūs.

TECHNINIS APTARNAVIMAS

Naudokite tik AEG priedus ir atsargines dalis. Dalis, kurių keitimas neaprašytas, leidžiama keisti tik AEG klientų aptarnavimo skyriams (žr. garantiją/klientų aptarnavimo skyrių adresus brošiūroje).

Jei reikia, nurodant įrenginio tipą bei specifikacijų lentelėje esantį dešimtženklį numerį, iš klientų aptarnavimo skyriaus arba tiesiai iš AEG Elektrowerkzeuge, Max-Eyth-Straße 10, D-71364 Winnenden, Germany, galima užsisakyti prietaiso surinkimo brėžinius.

SIMBOLIAI

Priedas – neįeina į tiekimo komplektaciją, rekomenduojamas papildymas iš priedų asortimento.

Prieš atlikdami bet kokius darbus įrenginyje, išimkite keičiamą akumuliatorių.

TEHNILISED ANDMED	BDSE 12 T ST	BDSE 14 T ST	B 14 T	SB2E 12 T ST
Puurimisläbimõõt terases	12 mm	12 mm	12 mm	12 mm
Puuri ø puidus	26 mm	28 mm	28 mm	26 mm
Puuri ø tellistes ja silikaatkivides	-	-	- mm	13 mm
Puidukruvid (eelpuurimiseta)	8 mm	8 mm	8 mm	8 mm
Pöörlemiskiirus tühijooksul 1. käigul	0-360 min^{-1}	0-400 min^{-1}	0-400 min^{-1}	0-360 min^{-1}
Pöörlemiskiirus tühijooksul 2. käigul	0-1000 min^{-1}	0-1100 min^{-1}	0-1100 min^{-1}	0-1000 min^{-1}
Pöördemoment				
pehmes puidus maks*1	11 Nm	13 Nm	13 Nm	11 Nm
terases maks*2	25 Nm	28 Nm	28 Nm	25 Nm
Staatiline blokeerumismoment, 1/2. käik	22 / 10 Nm	38 / 16 Nm	38 / 16 Nm	19 / 9 Nm
Kruvimisvõimsus 1 akulaenguga (2,4 Ah): *2				
M6x10 / M10x20 terases	880 / 350	1050 / 420	1050 / 420	880 / 350
5x40 pehmes puidus	300	360	360	300
Puurimisvõimsus 1 akulaenguga (2,4 Ah):				
ø 3 mm 1,6 mm terasplekis	320	385	385	320
ø 6 mm 20 mm pehmes puidus	420	500	500	420
Vahetatava aku pinge	12 V	14,4 V	14,4 V	12 V
Puuripadruni pingutusvahemik	1,5-13 mm	1,5-13 mm	1,0-10 mm	1,5-13 mm
Kaal koos vahetatava akuga	1,8 kg	2,4 kg	2,4 kg	2,0 kg
Tüüpilised A-filtriga hinnatud helitasemed:				
Helirõhutase (K = 3 dB(A))	< 70 dB (A)	< 70 dB (A)	< 70 dB (A)	87 dB (A)
Helivõimsuse tase (K = 3 dB(A))				98 dB (A)
Töötades võib müratase ületada 85 dB (A).				
Kandke kaitseks kõrvaklappe!				
Tüüpiliselt hinnatud kiirendus käelaba ja käsivarre piirkonnas	< 2,5 m/s^2	< 2,5 m/s^2	< 2,5 m/s^2	11 m/s^2
Mõõteväärtused on kindlaks tehtud vastavalt normile EN 60 745.				

*1 Mõõdetud vastavalt AEG normile N 877318
*2 Toodud väärtused on tugiväärtused. Tegelikud väärtused võivad sõltuvalt materjalist ja kruvide kvaliteedist neist kõrvale kalduda.

SPETSIAALSED TURVAJUHISED

Pidage kinni juuresoleva brošüüri turvajuhistest!

Masinaga töötades kandke alati kaitseprille. Soovitatavad on kaitsekindad, tugevad ja libisemiskindlad jalanõud ning põll.

Puru ega pilpaid ei tohi eemaldada masina töötamise ajal.

Seina, lae või põranda tööde puhul pidage silmas elektrijuhtmeid, gaasi- ja veetorusid.

Asbesti sisaldavate materjalide ja kristalliinset ränihapet sisaldavate kivimite töötlemisel tekkiv tolm on tervistkahjustav. Pidage kinni kutseühingu õnnetusjuhtumite vältimise eeskirjadest VBG 119.

Enne kõiki töid masina kallal võtke vahetatav aku välja.

Ärge visake tarvitatud vahetatavaid akusid tulle ega olmeprügisse. AEG pakub vanade akude keskkonnahoidlikku käitlust; palun küsige oma erialaselt tarnijalt.

Ärge säilitage vahetatavaid akusid koos metallesemetega (lühiseoht).

Laadige süsteemi Accu 3000 vahetatavaid akusid ainult süsteemi Accu 3000 laadijatega. Ärge laadige nendega teiste süsteemide akusid.

Laadijal olevasse vahetatava aku ühenduskambrisse ei tohi sattuda metallosi (lühiseoht).

Ärge avage vahetatavaid akusid ega laadijaid ning ladustage neid ainult kuivades ruumides. Kaitske niiskuse eest.

Äärmuslikul koormusel või äärmuslikul temperatuuril võib kahjustatud vahetatavast akust akuvedelik välja voolata. Akuvedelikuga kokkupuutumise korral peske kohe vee ja seebiga. Silma sattumise korral loputage kiiresti põhjalikult vähemalt 10 minutit ning pöörduge viivitamatult arsti poole.

KASUTAMINE VASTAVALT OTSTARBELE

BDSE 12 T Super Torque, BDSE 14 T Super Torque: akutrell-kruvikeerajat saab sõltumata võrguühendusest universaalselt rakendada puurimiseks ja kruvide keeramiseks.

SB2E 12 T Super Torque: elektroonilist akulööktrell-kruvikeerajat saab sõltumata võrguühendusest universaalselt rakendada puurimiseks, löökpuurimiseks ja kruvide keeramiseks.

Antud seadet tohib kasutada ainult vastavalt äranäidatud otstarbele.

EÜ VASTAVUSAVALDUS

Me deklareerime ainuvastutajatena, et antud toode on kooskõlas järgmiste normide või normdokumentidega: EN 60745, EN 55014-1, EN 55014-2, vastavalt direktiivide 98/37/EÜ, 89/336/EMÜ sätetele.

CE 04

Volker Siegle
Manager Product Development

AKUD

Uued vahetatavad akud saavutavad oma täieliku mahtuvuse pärast 4–5 laadimis- ja tühjendustsüklit. Pikemat aega mittekasutatud akusid laadige veel enne kasutamist.

Temperatuur üle 50 °C vähendab vahetatava aku töövõimet. Vältige pikemat soojenemist päikese või kütteseadme mõjul.

Hoidke laadija ja vahetatava aku ühenduskontaktid puhtad.

HOOLDUS

Kasutage ainult AEG tarvikuid ja tagavaraosi. Detailid, mille väljavahetamist pole kirjeldatud, laske välja vahetada AEG klienditeeninduspunktis (vaadake brošüüri garantii / klienditeeninduste aadressid).

Vajaduse korral võite tellida seadme läbilõikejoonise, näidates ära masina tüübi ja andmesildil oleva kümnekohalise numbri. Selleks pöörduge klienditeeninduspunkti või otse: AEG Elektrowerkzeuge, Max-Eyth-Straße 10, D-71364 Winnenden, Germany.

SÜMBOLID

Tarvikud - ei kuulu tarne komplekti, soovitatav täiendus on saadaval tarvikute programmis.

Enne kõiki töid masina kallal võtke vahetatav aku välja.

ТЕХНИЧЕСКИЕ ДАННЫЕ	BDSE 12 T ST	BDSE 14 T ST	B 14 T	SB2E 12 T ST
Производительность сверления в стали	12 mm	12 mm	12 mm	12 mm
Производительность сверления в дереве	26 mm	28 mm	28 mm	26 mm
Производительность сверления в кирпич и кафель	-	-	- mm	13 mm
Шурупы для дерева (без предварительного засверливания)	8 mm	8 mm	8 mm	8 mm
Число оборотов без нагрузки (об/мин)	0-360 min^{-1}	0-400 min^{-1}	0-400 min^{-1}	0-360 min^{-1}
Число оборотов без нагрузки (об/мин)	0-1000 min^{-1}	0-1100 min^{-1}	0-1100 min^{-1}	0-1000 min^{-1}
Момент затяжки *1				
Мягкое дерево макс.	11 Nm	13 Nm	13 Nm	11 Nm
Стальной лист макс.	25 Nm	28 Nm	28 Nm	25 Nm
Статический блокирующий момент, 1-я скорость/2-я скорость	22 / 10 Nm	38 / 16 Nm	38 / 16 Nm	19 / 9 Nm
Количество шурупов, которое можно завинтить с одним полностью заряженным аккумулятором (2,4 Ач):*2				
M5x10 / M6x10 iСтальной лист	880 / 350	1050 / 420	1050 / 420	880 / 350
5x40 Мягкое дерево	300	360	360	300
Количество отверстий, которое можно просверлить с одним полностью заряженным аккумулятором (2,4 Ач):				
ш 3 мм Стальной лист 1,6 мм	320	385	385	320
ш 6 мм Мягкое дерево 20 мм	420	500	500	420
Вольтаж аккумулятора	12 V	14,4 V	14,4 V	12 V
Диапазон раскрытия патрона	1,5-13 mm	1,5-13 mm	1,0-10 mm	1,5-13 mm
Вес с аккумулятором	1,8 kg	2,4 kg	2,4 kg	2,0 kg
Обычные уровни низкочастотного шума инструмента составляют:				
Уровень звукового давления (K=3 dB(A))	< 70 dB (A)	< 70 dB (A)	< 70 dB (A)	87 dB (A)
Уровень звуковой мощности (K=3 dB(A))				98 dB (A)
Уровень шума во время работы может превышать 85 dB (A).				
Пользуйтесь приспособлениями для защиты слуха.				
Обычное повышенное ускорение составляет	< 2,5 m/s^2	< 2,5 m/s^2	< 2,5 m/s^2	11 m/s^2
Значения замерялись в соответствии со стандартом EN 60 745.				

*1 Измерения согласно нормативам Атлас Копко № 877318
*2 Заявленные значения являются относительными. Точная величина может варьироваться в зависимости от материала и качества шурупов.

РЕКОМЕНДАЦИИ ПО ТЕХНИКЕ БЕЗОПАСНОСТИ

Пожалуйста, соблюдайте правила безопасности, изложенные в прилагаемой брошюре!

При работе с инструментом всегда надевайте защитные очки. Рекомендуется надевать перчатки, прочные нескользящие ботинки и фартук.

Не убирайте опилки и обломки при включенном инструменте.

При работе в стенах, потолках или полу следите за тем, чтобы не повредить электрические кабели или водопроводные трубы.

Пыль, образующаяся при работе с материалами, содержащими асбест, или камнями, содержащими кристаллы кремниевой кислоты, вредна для здоровья. Пожалуйста соблюдайте правила техники безопасности.

Выньте аккумулятор из машины перед проведением с ней каких-либо манипуляций.

Не выбрасывайте использованные аккумуляторы вместе с домашним мусором и не сжигайте их. Дистрибьюторы компании AEG предлагают восстанавление старых аккумуляторов, чтобы защитить окружающую среду.

Не храните аккумуляторы вместе с металлическими предметами во избежание короткого замыкания.

Для зарядки аккумуляторов модели PBS 3000 используйте только зарядным устройством PBS 3000. Не заряжайте аккумуляторы других систем.

Не допускается попадания каких-либо металлических предметов в аккумуляторный отсек зарядного устройства во избежание короткого замыкания.

Никогда не вскрывайте аккумуляторы или зарядные устройства и храните их только в сухих помещениях.Следите чтобы они всегда были сухими.

Аккамуляторная батарея может быть повреждена и дать течь под воздействием чрезмерных температур или повышенной нагрузки. В случае контакта с аккумуляторной кислотой немедленно промойте место контакта мылом и водой. В случае попадания кислоты в глаза промывайте глаза в течении 10 минут и немедленно обратитесь за медицинской помощью.

ИСПОЛЬЗОВАНИЕ

BDSE 12 T Super Torque, BDSE 14 T Super Torque: Аккумуляторная дрель/шуруповерт сконструирована для простого сверления и закручивания шурупов в местах, необеспеченных электропитанием.

SB2E 12 T Super Torque: Электронная ударная дрель/шуруповерт AEG сконструирована для простого сверления, ударного сверления, закручивания шурупов в местах, необеспеченных электропитанием.

Не пользуйтесь данным инструментом способом, отличным от указанного для нормального применения.

ДЕКЛАРАЦИЯ О СООТВЕТСТВИИ СТАНДАРТАМ ЕС

Мы заявляем что этот продукт соответствует следующим стандартам: EN 60745, EN 55014-1, EN 55014-2, в соответствии с правилами 98/37/EWG, 89/336/EWG

CE 04

Volker Siegle
Manager Product Development

АККУМУЛяТОР

Новый аккумулятор заряжается до полной емкости после 4 - 5 зарядных циклов. Перед использованием аккумулятора, которым не пользовались некоторое время, его необходимо зарядить.

Температура свыше 50°C снижает работоспособность аккумуляторов. Избегайте продолжительного нагрева или прямого солнечного света (риск перегрева).

Контакты зарядного устройства и аккумуляторов должны содержаться в чистоте.

ОБСЛУЖИВАНИЕ

Пользуйтесь аксессуарами и запасными частями только фирмы AEG. В случае возникновения необходимости в замене, которая не была описана, пожалуйста, обращайтесь на один из сервисных центров (см. список наших гарантийных/сервисных организаций).

При необходимости может быть заказан чертеж инструмента с трехмерным изображением деталей. Пожалуйста, укажите десятизначный номер и тип инструмента и закажите чертеж у Ваших местных агентов или непосредственно у AEG Elektrowerkzeuge, Max-Eyth-StraЯe 10, D-71364 Winnenden, Germany.

СИМВОЛЫ

Дополнитель - В стандартную комплектацию не входит, поставляется в качестве дополнительной принадлежности.

Выньте аккумулятор из машины перед проведением с ней каких-либо манипуляций.

ТЕХНИЧЕСКИ ДАННИ	BDSE 12 T ST	BDSE 14 T ST	B 14 T	SB2E 12 T ST
Диаметър на свредлото за стомана	12 mm	12 mm	12 mm	12 mm
Диаметър на свредлото за дърво	26 mm	28 mm	28 mm	26 mm
Диаметър на свредлото за обикновени и силикатни тухли	-	-	- mm	13 mm
Винтове за дърво (без предварително разпробиване)	8 mm	8 mm	8 mm	8 mm
Обороти на празен ход на 1. скорост	0-360 min^{-1}	0-400 min^{-1}	0-400 min^{-1}	0-360 min^{-1}
Обороти на празен ход на 2. скорост	0-1000 min^{-1}	0-1100 min^{-1}	0-1100 min^{-1}	0-1000 min^{-1}
Въртящ момент				
в меко дърво, макс.*1	11 Nm	13 Nm	13 Nm	11 Nm
в стомана, макс.*2	25 Nm	28 Nm	28 Nm	25 Nm
Статичен блокиращ момент, 1/2. скорост	22 / 10 Nm	38 / 16 Nm	38 / 16 Nm	19 / 9 Nm
Капацитет за завинтване с 1 зареждане на акумулатора (2,4 Ah): *2				
M6x10 / M10x20 в стомана	880 / 350	1050 / 420	1050 / 420	880 / 350
5x40 в меко дърво	300	360	360	300
Капацитет за пробиване с 1 зареждане на акумулатора (2,4 Ah):				
ø 3 mm в стоманена ламарина 1,6 mm	320	385	385	320
ø 6 mm в меко дърво 20 mm	420	500	500	420
Напрежение на акумулатора	12 V	14,4 V	14,4 V	12 V
Затегателен участък на патронника	1,5-13 mm	1,5-13 mm	1,0-10 mm	1,5-13 mm
Тегло с акумулатора	1,8 kg	2,4 kg	2,4 kg	2,0 kg
Типични нива на звука в				
Ниво на звукова мощност (K = 3 dB(A))	< 70 dB (A)	< 70 dB (A)	< 70 dB (A)	87 dB (A)
Ниво на звукова мощност (K = 3 dB(A))				98 dB (A)
При работа нивото на шума може да надхвърли 85 dB (A).				
Да се носи предпазно средство за слуха!				
Оценка за нормалното ускорение в областта на ръката	< 2,5 m/s^2	< 2,5 m/s^2	< 2,5 m/s^2	11 m/s^2
Измерените стойности са получени съобразно EN 60 745.				

*1 Измерено по стандарт N 877318 на AEG
*2 Посочените стойности са ориентировъчни. Действителните стойности могат да се различават от тях в зависимост от материала и от качеството на винтовете.

СПЕЦИАЛНИ УКАЗАНИЯ ЗА БЕЗОПАСНОСТ

Спазвайте указанията за безопасност от приложената брошура!

При работа с машината винаги носете предпазни очила. Препоръчват се също така предпазни ръкавици, здрави и нехлъзгащи се обувки, както и престилка.

Стружки или отчупени парчета да не се отстраняват, докато машина работи.

При работа в стени, тавани или подове внимавайте за кабели, газопроводи и водопроводи.

Прахът, който се образува при обработването на азбестосъдържащи материали и камък с кристална силициева киселина, е вреден за здравето. Моля спазвайте предписанията за предотвратяване на злополуки VBG 119 на професионалното обединение.

Преди започване на каквито е да е работи по машината извадете акумулатора.

Не изхвърляйте изхабените акумулатори в огъня или в при битовите отпадъци. AEG предлага екологосъобразно събиране на старите акумулатори; моля попитайте Вашия специализиран търговец.

Не съхранявайте акумулаторите заедно с метални предмети (опасност от късо съединение).

Акумулатори от системата Accu 3000 да се зареждат само със зарядни устройства от системата Accu 3000 laden. Да не се зареждат акумулатори от други системи.

В гнездото за акумулатори на зарядните устройства не бива да попадат метални части (опасност от късо съединение).

Не отваряйте акумулатори и зарядни устройства и ги съхранявайте само в сухи помещения. Пазете ги от влага.

При екстремно натоварване или екстремна температура от повредени акумулатори може да изтече батерийна течност. При допир с такава течност веднага измийте с вода и сапун. При контакт с очите веднага изплаквайте старателно най-малко 10 минути и незабавно потърсете лекар.

ИЗПОЛЗВАНЕ ПО ПРЕДНАЗНАЧЕНИЕ

BDSE 12 T Super Torque, BDSE 14 T Super Torque: Акумулаторният пробивен винтоверт се използва универсално за пробиване и за завинтване на винтове и не зависи от захранване от мрежата.

SB2E 12 T Super Torque: Акумулаторният ударен пробивен винтоверт с електронно управление може универсално да се използва за пробиване, ударно пробиване и завинтване на винтове, като не зависи от захранване от мрежата.

Този уред може да се използва по предназначение само както е посочено.

CE - ДЕКЛАРАЦИЯ ЗА СЪОТВЕТСТВИЕ

Декларираме на собствена отговорност, че този продукт съответства на следните стандарти или нормативни документи: EN 60745, EN 55014-1, EN 55014-2, съобразно предписанията на директивите 98/37/ЕО, 89/336/ЕИО.

CE 04

Volker Siegle
Manager Product Development

АКУМУЛАТОРИ

Новите сменяеми акумулатори достигат пълния си капацитет след 4-5 цикъла на зареждане и разреждане. Акумулатори, които не са ползвани по-дълго време, преди употреба да се дозаредят.

Температура над 50°C намалява мощността на акумулатора. Да се избягва по-продължително нагряване на слънце или от отопление.

Поддържайте чисти присъединителните контакти на зарядното устройство и на акумулатора.

ПОДДРЪЖКА

Да се използват само аксесоари на AEG и резервни части на. Елементи, чиято подмяна не е описана, да се дадат за подмяна в сервиз на AEG (вижте брошурата “Гаранция и адреси на сервизи).

При необходимост можете да поискате за уреда от Вашия сервиз или директно от AEG Elektrowerkzeuge, Max-Eyth-Straße 10, D-71364 Winnenden, Germany, чертеж за в случай на експлозия, като посочите типа на машината и десетцифрения номер върху заводската табелка.

СИМВОЛИ

Аксесоари - Не се съдържат в обема на доставката, препоръчвано допълнение от програмата за аксесоари.

Преди започване на каквито е да е работи по машината извадете акумулатора.

技术数据

	BDSE 12 T ST	BDSE 14 T ST	B 14 T	SB2E 12 T ST
钻孔直径在钢材	12 mm	12 mm	12 mm	12 mm
钻孔直径在木材	26 mm	28 mm	28 mm	26 mm
钻孔直径在砖块和石灰砂石	-	-	- mm	13 mm
木材螺丝（不必先钻孔）	8 mm	8 mm	8 mm	8 mm
第一档的无负载转速	0-360 min^{-1}	0-400 min^{-1}	0-400 min^{-1}	0-360 min^{-1}
第二档的无负载转速	0-1000 min^{-1}	0-1100 min^{-1}	0-1100 min^{-1}	0-1000 min^{-1}
扭力				
在软木最大*1	11 Nm	13 Nm	13 Nm	11 Nm
在钢最大*2	25 Nm	28 Nm	28 Nm	25 Nm
静态阻滞扭力，1 / 2 档	22 / 10 Nm	38 / 16 Nm	38 / 16 Nm	19 / 9 Nm
以一次充电量所能够松、紧的螺丝数量（2,4 安培小时）： *2				
M6 x 10 / M10 x 20 在钢	880 / 350	1050 / 420	1050 / 420	880 / 350
5 x 40 在软木	300	360	360	300
以一次充电量所能够钻孔的数量（2,4 安培小时）：				
直径 3 毫米在 1,6 毫米的钢板	320	385	385	320
直径 6 毫米在 20 毫米的软木	420	500	500	420
蓄电池电压	12 V	14,4 V	14,4 V	12 V
夹头张开范围	1,5-13 mm	1,5-13 mm	1,0-10 mm	1,5-13 mm
包含蓄电池的重量	1,8 kg	2,4 kg	2,4 kg	2,0 kg
标准噪音分贝 A 值：				
音压值 (K = 3 dB(A))	< 70 dB (A)	< 70 dB (A)	< 70 dB (A)	87 dB (A)
音量值 (K = 3 dB(A))				98 dB (A)
工作时的噪音值可能超过 85 dB(A)。				
请戴上护耳罩！				
在手掌-手臂范围的标准加速度值	< 2,5 m/s^2	< 2,5 m/s^2	< 2,5 m/s^2	11 m/s^2
本测量值符合 EN 60 745 条文的规定。				

*1 根据 AEG N 877318 号检验标准所测得
*2 本资料只供参考。如果使用不同的材料和螺丝，所得的数据可能和本资料有所出入。

特殊安全指示

请详细阅读手册上的安全指示！

操作机器时务必佩戴护目镜。最好也穿戴工作手套、坚固防滑的鞋具和工作围裙。

如果机器仍在运转，切勿清除其上的木屑或金属碎片。

在墙壁、天花板或地板工作时，必须特别注意被隐埋的电线、瓦斯管和水管。

加工含石棉材料所产生的尘埃有害健康，详细资料请参考工会法 VBG 119 条的意外防治法规。

在机器上进行任何修护工作之前，先拿出蓄电池。

损坏的蓄电池不可以丢入火中或一般的家庭垃圾中。AEG 提供了符合环保要求的回收项目： 请向您的专业经销商索取有关详情。

蓄电池不可以和金属物体存放在一起（可能产生短路）。

Accu 3000 系列的蓄电池只能和 Accu 3000 系列的充电器配合使用。不可以使用本充电器为其它系列的电池充电。

充电器的充电格中，不可以存在任何金属物质（可能产生短路）。

不可拆开蓄电池和充电器。蓄电池和充电器必须储藏在干燥的空间，勿让湿气渗入。

在过度超荷或极端的温度下，可能从损坏的蓄电池中流出液体。如果触摸了此液体，必须马上使用肥皂和大量清水冲洗。如果此类流体侵入眼睛， 马上用清水彻底清洗眼睛（至少冲洗 10 分钟），接着即刻就医治疗。

正确地使用机器

BDSE 12 T Super Torque, BDSE 14 T Super Torque: 可以使用本电动螺丝起子钻进行钻孔和松、紧螺丝作业，并且不需连接电源。

SB2E 12 T Super Torque: 可以使用本电动冲击螺丝起子钻进行正常钻，震动钻和松、紧螺丝作业，并且不需连接电源。

请依照本说明书的指示使用此机器。

蓄电池

新的蓄电池经过 4 - 5 次的充 、放电后 ，可达到最大的电容量 。长期储放的蓄电池 ，必须先充电再使用 。

如果周围环境的温度超过摄氏 50 度，蓄电池的功能会减弱 。勿让蓄电池长期曝露在阳光或暖气下 。

充电器和蓄电池的接触点都必须保持干净 。

维修

只能使用 AEG 的配件和零件。缺少检修说明的机件如果损坏了，必须交给 AEG 的顾客服务中心更换（参考手册〝保证书 / 顾客服务中心地址〞）。

如果需要机器的分解图，可以向您的顾客服务中心或直接向 AEG Elektrowerkzeuge, Max-Eyth-Straße 10, D-71364 Winnenden, Germany。索件时必须提供以下资料： 机型和机器铭牌上的十位数号码。

符号

配件 - 不包含在供货范围中。请另外从配件目录选购。

在机器上进行任何修护工作之前，先拿出蓄电池。

AEG

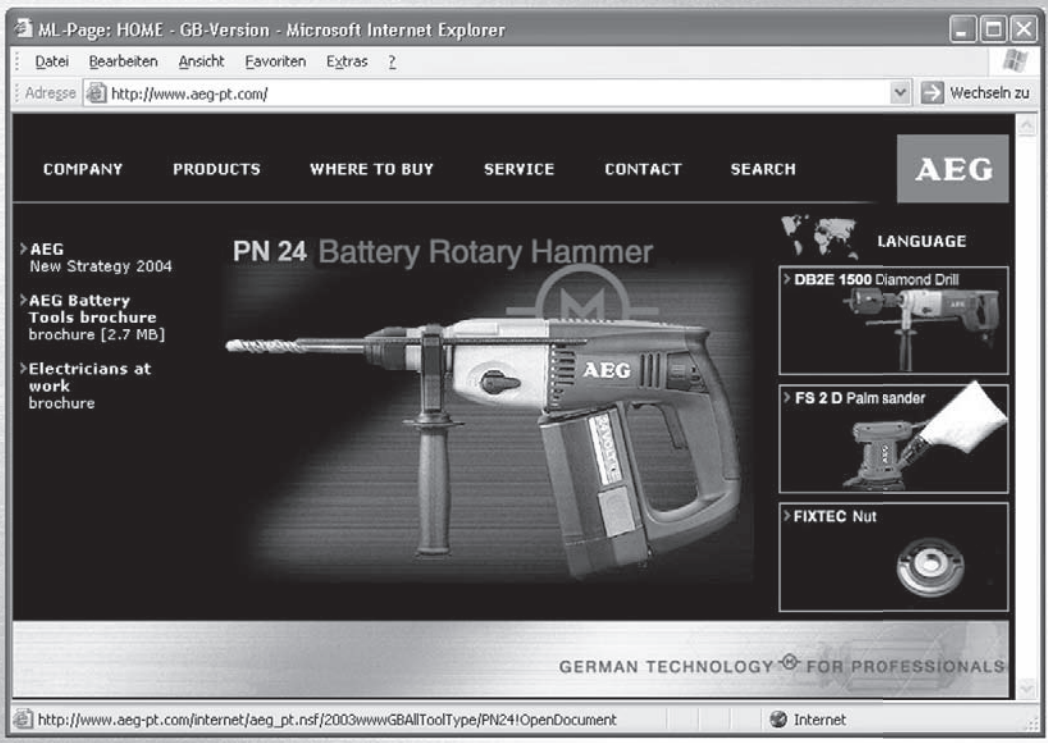

Copyright 2004
AEG Elektrowerkzeuge,
Max-Eyth-Straße 10,
D-71364 Winnenden
Germany
+49 (0) 7195-12-0

(11.04) Printed in Germany
4000 2898 66

ME77

www.aeg-pt.com