Asciugabiancheria
Sèche-linge
Wäschetrockner
Tumble Dryer
Secadora

Istruzioni per l'uso
Mode d'emploi
Gebrauchsanweisung
Instructions for Use
Instrucciones para el uso

Istruzioni per l'uso 5
Notice d'utilisation 17
Gebrauchsanweisung..... 29
Instructions for Use 41
Libro de instrucciones 51

Sèche-linge

Nous vous remercions de votre confiance et vous souhaitons beaucoup de satisfaction en utilisant notre sèche -linge.

Cet appareil est destiné à sécher le linge.
Le sèche-linge permet de sécher plus rapidement votre linge, de le garder doux, souple et ne le déforme pas. En achetant cet appareil, il n'est plus nécessaire de chercher un endroit pour sécher votre linge.

Cette notice d'utilisation est conçue pour vous aider. Lisez-la attentivement et conservez-la. Suivez attentivement nos conseils pour une utilisation en toute sécurité du sèche-linge.

Cette notice comprend différents modèles des sèche-linge. Tenez compte des spécifications qui correspondent à votre type de sèche-linge (d'évacuation ou de condensation)

Avant la première mise en service 18
Conseils utiles

Avertissements importants 18

Emplacement et raccordement 19-20
Choix du local
Emplacement
Evacuation de l'air humide
Raccordement au réseau életrique

Porte du sèche-linge..... 20

Description de l'appareil 21
Sèche-linge à évacuation
Sèche-linge à condensation

Séchage 22-24
Préparation du linge à sécher
Voyant de contrôle
Bouton de réglage des temps de séchage et de mise en marche/arrêt
Bouton sélecteur de température
Temps de séchage
Procédure de séchage
Utilisation économique du sèche-linge
Après le séchage (sèche-linge à condensation)
Après le séchage (sèche-linge à évacuation)

Entretien et nettoyage 25-26
Extérieur de l'appareil
Remplacement de la lampe
Nettoyage du sèche-linge d' évacuation
Nettoyage du sèche-linge de condensation

Dépannage 27

Avant la première mise en service

Essuyer l'intérieur du tambour avec un chiffon humide et détergent liquide. N'utilisez pas de nettoyants abrasifs afin d'éviter d'abîmer la surface de l'appareil. Ensuite remplir le tambour avec de vieux chiffons propres et régler le temps de séchage à 45 minutes.

• LORSQUE VOUS CESSEZ D'EMPLOYER VOTRE MACHINE ET QUE VOUS DÉSIREZ VOUS EN DÉBARRASSER, ÉVITEZ QU'ELLE ENCOMBRE L'ENVIRONNEMENT.
• REMETTEZ-LA AUX ORGANISMES HABILITÉES POUR LA COLLECTE DES APPAREILS MÉNAGERS "USAGÉS".

Conseils utiles

- Nous vous déconseillons de sécher une trop grande quantité de linge, car il risquerait de se froisser et de ne pas sécher uniformément (5 kg maximum de linge sec blanc ou couleur).
- Il est déconseillé de sécher le linge en tissus délicats (laine, soie) qui peuvent se retrécir ou déformer.
- Pour le séchage des rideaux en synthétique, des tissus avec pièces métalliques insérées, des bas en nylon et du linge contenant du caoutchouc mousse ou similaires, sélectionnez la température la plus basse (programmes pour linge délicat ou à temps de séchage programmé).
- Si vous séchez les tissus trés délicats avec d'autres tissus, mettez-les d'abord dans un filet textile.
- Après le séchage, videz le linge du tambour rapidement afin d' éviter le froissement.
- Si vous souhaitez sécher votre linge dans le sèche-linge, il ne faut pas ajouter d'assouplissant à la dernière eau de rinçage, sauf pour le rinçage des synthétiques pour neutraliser l'électricité statique.
- En achétant les tricotages, vous devez tenir compte qu'ils se rétrécissent non seulement au lavage mais aussi au séchage.
- Si les vêtements portent le label avec le marquage "Le séchage dans le sèche-linge n'est pas permis", il n'est pas convenable de Les sécher dans le sèche-linge.
- Le temps de séchage dépend du remplissage, du type de tissu, du programme choisi et de la vitesse d'essorage de la machine à laver.
  La consommation de l'énergie électrique augmente considérablement si votre machine à laver à moins de 800 tr/mn. Dans ce cas-là il est conseillé d'acheter une essoreuse.

⚠ Avertissements importants!

- Dans le sèche-linge il est permis de sécher seulement le linge qui a été lavé dans l'eau, mais pas celui qui a été lavé ou nettoyé avec les nettoyants enflammables (par ex.: essence, triclorethylène) parce qu'ils peuvent s'enflammer.
- Ne pas permettre aux enfants de jouer avec l'appareil ou tout près de lui durant le séchage.
- Après avoir nettoyé le filtre, insérez-le à nouveau dans le conduit d'aération. Le fonctionnement du séche-linge sans filtre ou avec le filtre abîmé est dangereux et peut provoquer un incendie.
- **Empêchez l'accès aux enfants et animaux dans le tambour du sèche-linge.**
- Après chaque utilisation, mettez toujours le sèche-linge en position d'arrêt (sélecteur sur "0") et débranchez du réseau électrique.
- Confiez à un professionnel tous les dépannages et interventions sur l'appareil. Si le dépannage n'est pas effectué d'une façon professionnelle, cela peut entraîner un accident ou un défaut de fonctionnement. Appeler au secours le service après-vente. Son adresse se trouve dans la notice d'utilisation ou chez le détaillant qui vous a vendu l'appareil.
- La plaque signalétique indiquant les caractéristiques principales du sèche-linge se trouve sous l'encadrement de la porte.

Emplacement et raccordement

On peut mettre le sèche-linge dans tout local qui peut être suffisamment ventilé.

Choix du local

A - Sèche-linge à évacuation

Le plus approprié est un local avec fenêtre ou équipé d'un ventilateur encastré dans le mur (dans le conduit d'air ou vers l'extérieur) (Fig. 1). Un petit local sans alimentation de l'air frais devient trop humide durant le séchage; le temps de séchage est prolongé et la consommation de l'énergie électrique augmente.

Dans le cas où il n'existe aucune possibilité de bien ventiler le local dans lequel se trouve votre sèche-linge, il est conseillé d'évacuer l'air chargé de vapeur à l'aide du tuyau d'évacuation (Fig. 2).

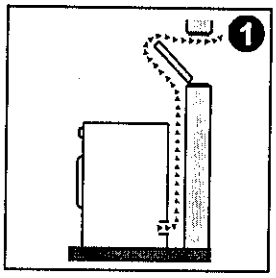

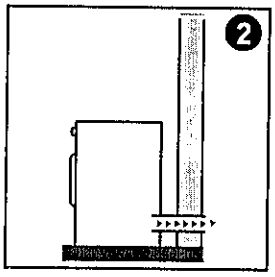

On peut acheter le tuyau d'évacuation dans les magasins sous la référence SP-377628.

B- Sèche-linge à condensation

Ne posez pas le sèche-linge à condensation dans un local où il y a un risque de givrage. Le congélation de l'eau dans le bac de condensation et dans la pompe peut endommager l'appareil.

Emplacement

L'appareil est prévu pour une pose libre, mais on peut aussi le superposer avec le lave-linge. Si le sol sur lequel se trouve la machine n'est pas droit, mettez la machine à niveau à l'aide des pieds réglables.

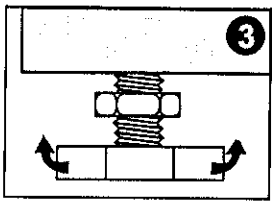

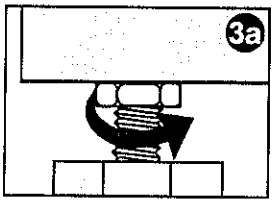

Desserrez les écrous des pieds. Mettez la machine de niveau à l'aide des pieds réglables(figure 3).

Resserrez les écrous (figure 3a).

- N'enlevez pas Les pieds réglables. L'appareil doit être mis à niveau.
- Certains modèles sont équipés d'embouts en caoutchouc qui se montent sur les pieds et permettent de superposer le sèche-linge sur un lave-linge tout en assurant le bon maintient de celui-ci.
- Ne posez pas le sèche-linge sur un tapis avec de longues franges pour ne pas diminuer la circulation de l'air.

Evacuation de l'air humide

A - Sèche-linge à évacuation

Il y a deux orifices en bas de l'appareil, l'un sur l'arrière et l'autre sur le côté gauche, pour évacuer l'air chargé de vapeur d'eau de l'appareil. Par rapport à l'emplacement de l'appareil, introduire un raccord d'évacuation dans l'un des orifices au choix et recouvrir l'autre par un cache-orifice, qui se trouve déjà installé sur l'appareil et auquel est ajouté le raccord d'évacuation dans le tambour (Fig. 4). Si durant le séchage l'aération n'est pas efficace, on peut remplacer le raccord d'évacuation par un tuyau d'évacuation.

La distance entre l'appareil et l'ouverture d'évacuation (conduit de fumée, fenêtre) ne doit pas dépasser 2 m en longueur. Au contraire une condensation de la vapeur peut se produire dans le tuyau (Fig. 5).

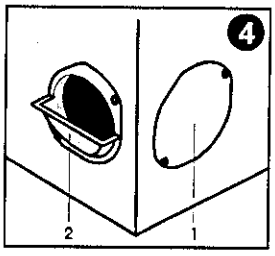

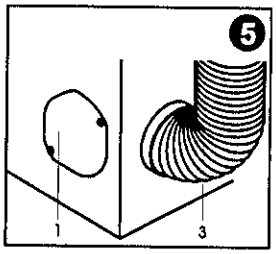

1. Cache-orifice
2. Raccord d'évacuation
3. Tuyau d'évacuation

B- Sèche-linge à condensation

Le sèche-linge de condensation permet l'humidité du linge dans le refroidisseur d'air de se séparer et de s'accumuler dans le bac à récupération d'eau ou de s'évacuer directement dans le conduit de vidange. Le bac à récupération d'eau doit être vidé après chaque séchage. Un voyant de contrôle s'allumé quand le bac est plein d'eau. De temps en temps il est nécessaire de nettoyer le refroidisseur d'air (voir le chapitre Maintenance et Nettoyage).

Positionnement du tuyau d'eau condensée dans l'orifice d'écoulement

Au dos du sèche-linge enlevez le petit tuyau du bac à récupération d'eau et menez-le à l'aide d'un raccord coudé dans l'orifice d'écoulement. L'orifice d'écoulement ne doit pas être plus haut de 800 mm.

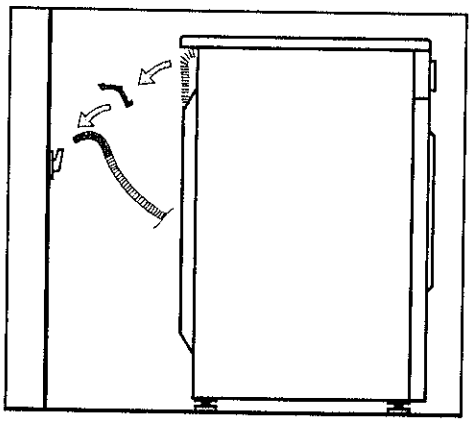

Raccordement au réseau életrique

L'appareil est raccordé au réseau électrique à l'aide du câble connecté à la prise de courant qui est réliée à un circuit de mise à la terre. La tension et la fréquence sont indiquées sur la plaque signalétique.
L'installation électrique doit être en tout prévue pour la charge maximale. Le raccordement au réseau électrique et la mise à la terre doivent être faits conformément aux normes et règlements en vigueur.

AVERTISSEMENT!

Si le **câble de raccordement** est endommagé, il doit être remplacé par un technicien du fabricant ou du service après-vente pour éviter tout danger.

- L'appareil doit être positioné de telle manière que la fiche soit accessible.

Porte du sèche-linge

Pour ouvrir la porte du sèche-linge, appuyez sur l'encadrement de la porte (voir la figure) idem pour la fermeture.
Si la porte n'est pas fermée correctement, l'appareil ne se mettra pas en marche.

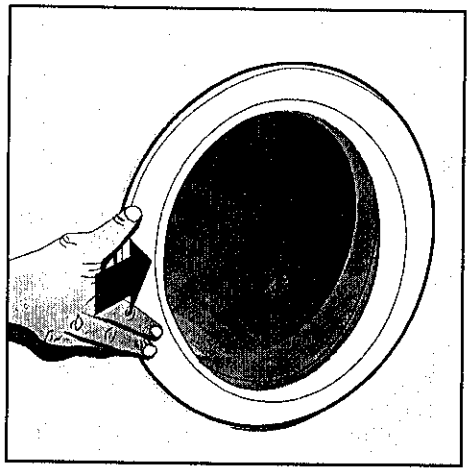

Veillez à ce que vous ne coincez pas le linge en fermant le hublot parce que vous pouvez l'endommager.

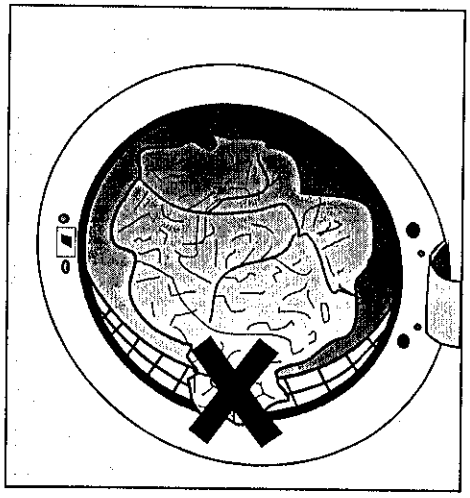

IMPORTANT:

- La porte peut s'ouvrir aussi durant le séchage. A ce moment-là le programme de séchage s'arrête et se met en marche de nouveau quand la porte est refermée.

Description de l'appareil

Sèche-linge à évacuation

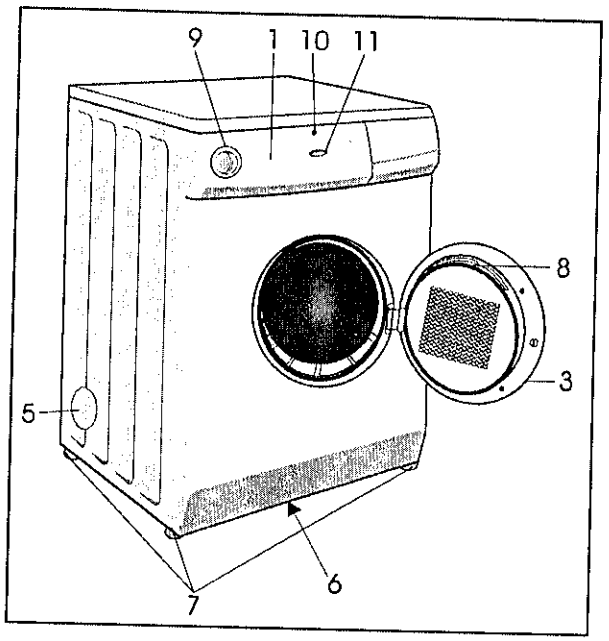

Sèche-linge à condensation

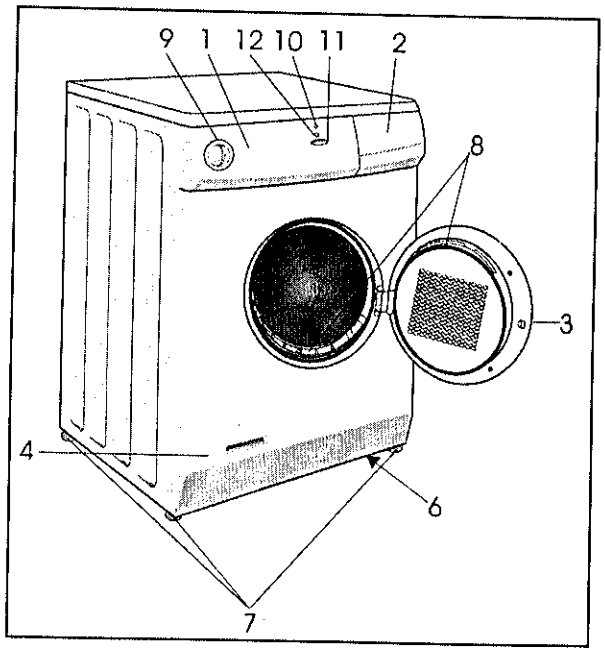

1. Bandeau
2. Bac à eau
3. Hublot
4. Grille de ventilation
5. Orifices d'aération
6. Orifice d'arrivée de l'air froid
7. Pieds réglables
8. Filtre
9. Bouton de sélection du temps de séchage programmé et marche/arrêt
10. Voyant de contrôle
11. Bouton – températures de séchage peu élevées
12. Voyant – bac à eau

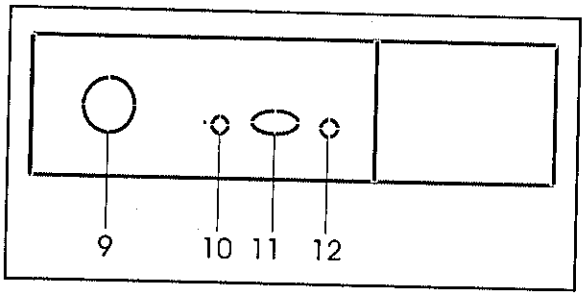

Séchage

Le bandeau de l'appareil comporte une manettes de sélection du programme et un voyant de contrôle qui s'allumé lorsque le sèche-linge est en marche.

Préparation du linge à sécher

- Trier le linge selon la nature des fibres .
- Boutonner le linge, fermer les fermetures, ficeler les rubans et retourner les poches à l'envers.
- Mettre le linge délicat (lingerie de féminine avec dentelles) dans un filet en textile pour ne pas abîmer les boutons, les fermetures....
- Il est conseillé De sécher en même temps des petites et grandes pièces de linges. Les grandes pièces (par ex.:les draps de lit) s'entremêlent durant le séchage. Il est conseillé de les enlever du tambour durant le séchage, les secouer et les remettre dans le tambour.
- Il est conseillé de charger entre 2 ou 3 grandes pièces de linge (draps, couvertures, nappes). Pour sécher les chemises, blouses ou d'autres tissus délicats, n'introduisez que 5 à 6 pièces en même temps (max 2,5 kg).
- Ne pas introduire de linge qui n'a pas été essoré.
- Les articles en textile portent un label indiquant le mode de séchage.

SÉCHAGE	
	Séchage permis dans le sèche-linge
	Essorer, suspendre le linge à la corde et sécher
	Ne pas essorer, suspendre humide et sécher
	Essorer, mettre sur le dessous horizontale et sécher
	Séchage non permis dans le séche-linge
	Séchage à température normale
	Le séchage à la température inférieure

Voyant de contrôle

Le voyant de contrôle est alllumé quand l'appareil est mis en marche.

Bouton de réglage des temps de séchage et de mise en marche/arrêt

Tourner le bouton dans la direction de droite.

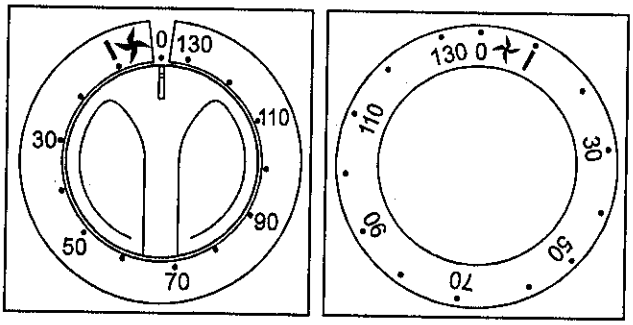

Mise en marche/arrêt

Quand le bouton est sur la position 0, l'appareil est mis en arrêt, mais il est mis en marche quand le bouton est sur toute autre position.

Séchage

Par le bouton on peut choisir le temps de séchage de 130 à 20 minutes. Les numéros sur le bouton signifient les minutes. Il est possible de changer le temps de séchage à n'importe quel moment durant le séchage.

Réfroidissement

Pendant les dernières 10 minutes, les éléments chauffants sont mis hors de marche pour que le linge se réfroidisse ce qui contribue à défroisser le linge. Après le réfroidissement le tambour s'arrête et vous pouvez en enlever le linge.

Bouton sélecteur de température

Ce bouton vous permet de choisir la température de séchage.
L'enclencher pour sécher aux températures plus basses (tissus délicats).
Quand le bouton est déclenché, les températures de séchage sont plus hautes(tissus normaux).

	BOUTON ENCLENCHÉ : basse température de séchage (tissus délicats)
	BOUTON DÉCLENCHÉ: haute température de séchage (tissus normaux)

Diode – bac à eau de condensation
(Seulement sur les sèche-linge à condensation)
Quand le bac est plein, la diode s'allume et l'appareil s'arrête. Lorsque vous aurez vidé et remis le bac en place, le programme continuera automatiquement.

Temps de séchage

Le temps de séchage dépend de la vitesse d'essorage du lave linge, de la quantité, de la nature du linge et du degré désiré du séchage. Pour connaître la durée de séchage à sélectionner, consultez le tableau sur le bandeau de l'appareil.

Légende des symboles:

Kg Quantité de linge sec
Vitesse d'essorage dans le lave-linge

Nature du linge

Linge non délicat (coton, lin...)
Linge délicat (synthétiques, textiles mélangés...)

Degré de séchage

Prêt à être rangé
Prêt à être repassé

Procédure de séchage

- Introduire le linge dans le tambour.
- Fermer la porte et raccorder l'appareil au réseau électrique.
- Choisir la température de séchage.
- Régler le temps de séchage. L'appareil est mis en marche.

Utilisation économe du sèche-linge

Avec ce sèche-linge vous gagnez du temps et l'énergie si suivez nos conseils:

- Essorez au maximum votre linge – plus haute est la vitess l'essorage de votre machine à laver, plus court sera le temps de séchage et par conséquent, une consommation réduite de l'énergie électrique.
- en choisissant le degré correspondant de séchage, vous évitez de dessécher le linge et par conséquent un repassage difficile du linge.
- remplissez le sèche-linge avec un chargement maximal de linge parce que c'est le plus économique. En même temps vous pouvez faire sécher le linge "prêt à ranger " et le linge "repassage fer", en retirant ce dernier du tambour quand il est encore suffisamment humide pour repasser.
- Par le nettoyage régulier du filtre vous assurerez un temps optimal de séchage et une consommation minimale d'énergie.
- la local où se trouve le sèche-linge doit être bien aéré et avec une température inférieure à 25°C (valable seulement pour les sèche-linge de condensation).
- Les fentes de ventilation ainsi que les orifices en façade et au dos de l'appareil ne doivent pas être obstrués. Après nettoyage du sèche-linge, fermez la porte de l'appareil pour que la lampe du tambour s'éteigne (seulement sur les modèles possédant un éclairage du tambour).
- séchez pendant des heures à tarif réduit.

A titre indicatif, le tableau ci-dessous donne les valeurs moyennes pour le séchage de 5 kg de linge en fonction des différentes vitesses de l'essorage final effectué par la machine à laver. (pour le programme sec, le repassage n'est pas nécessaire)

Tours/ min	Humidité résiduelle		Durée de séchage en min		Consommation d'énergie électrique en kWh	
	l	%	Type à évacu-ation	Type à conden-sation	Type à évacua-tion	Type à conden-sation
800	3,6	70	110	100	3,35	3,65
1000	3,1	62	98	90	3,0	3,2
1200	2,8	55	88	80	2,7	2,9
1400	2,5	50	80	72	2,4	2,6
1600	2,4	47	75	70	2,3	2,5

Les valeurs individuelles pourront être différentes de celles indiquées ci-dessus et varier selon la nature et la quantité de linge, l'essorage, les fluctuations du courant électrique, la température et l'humidité ambiantes.

Après le séchage (sèche-linge à condensation)

- Ouvrez le hublot de l'appareil
- Nettoyez les deux filtres. Si les filtres ne sont pas nettoyés régulièrement , le débit d'air est réduit et le temps de séchage plus long, ce qui peut provoquer des pannes dues à la surchauffe l'appareil.
- Remettez les deux filtres en place.
- Enlevez le linge du tambour.
- Fermez le hublot.
- Videz le bac à eau.
- Nettoyez de temps en temps la grille de ventilation.
- Débranchez l'appareil du réseau électrique.

Après le séchage (sèche-linge à évacuation)

- Ouvrez le hublot de l'appareil.
- Nettoyez le filtre. Si le filtre n'est pas nettoyé régulièrement, le débit de l'air est réduit et le temps de séchage plus long, ce qui peut provoquer des pannes dues à la surchauffe l'appareil
- Remettez le filtre en place.
- Enlevez le linge du tambour.
- Fermez le hublot.
- Débranchez l'appareil du réseau électrique.

Entretien et nettoyage

Avant de nettoyer l'appareil, il faut le débrancher.

Extérieur de l'appareil

Nettoyer la carrosserie avec un chiffon imbibé d'un détergent. N'utilisez pas de nettoyants abrasifs afin d'éviter d'abîmer la surface de l'appareil.

Remplacement de la lampe

- **Avant de remplacer la lampe, vous devez déconnecter l'appareil du réseau électrique.**
- Ouvrez la porte.
- Dévissez le couvercle de protection de la lampe (sur la face interne de la porte).
- Remplacez la lampe par une autre (max. 10 W).
- Revissez bien le couvercle. Veillez à ce que le couvercle avec le joint soit étanche pour éviter que l'humidité pénètre à l'intérieur et provoque un court-circuit.

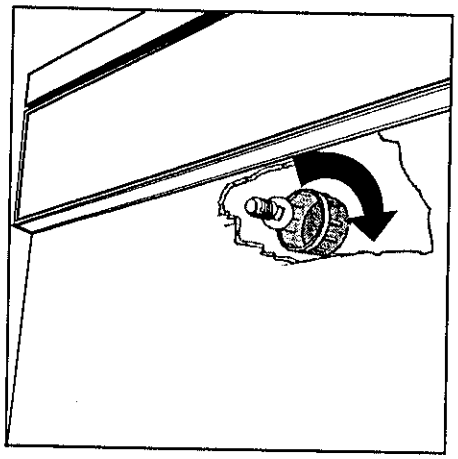

Nettoyage du sèche-linge d'évacuation

Si votre sèche-linge se trouve dans une pièce mal aérée, ou bien s'il est fréquemment mis en service, son intérieur (le fond et le drain d'évacuation) peut se couvrir de poussière ce qui n'est pas convenable pour le fonctionnement de votre appareil. Nous vous conseillons de nettoyer l'intérieur de l'appareil une fois par an.

Mode de nettoyage

- Débranchez l'appareil.
- Nettoyez (avec un aspirateur) le conduit de ventilation par l'orifice situé à l'arrière ou sur le côté (A) et le tuyau d'évacuation.
- Dévissez les vis et enlevez le couvercle (B).
- Nettoyez (avec l'aspirateur) le fond et les éléments sur le fond du séche-linge.
- Replacez le couvercle à sa place.

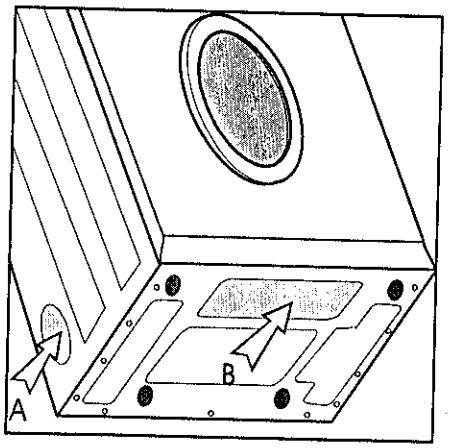

Filtre

Après chaque séchage, retirez le filtre du conduit situé sur la face intérieure de la porte. Essuyez-le légèrement avec la main, un chiffon ou une brosse douce afin d'enlever les effilochures et peluches.
Nettoyez aussi le corps du filtre.
Vous pouvez aussi nettoyer le filtre en le passant sous l'eau courante, mais il faudra l'essuyer avant de le remettre en place.

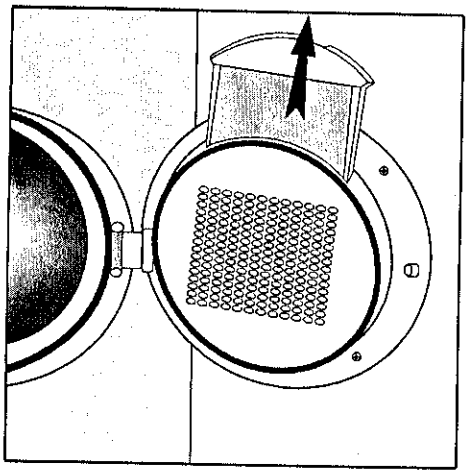

NOTE!
Les fibers qui se ramassent sur le filtre sont le résultat de l'usure normal des tissus et pas du séchage par l'appareil (au séchage à l'aire libre, elles sont emportées par le vent).

Nettoyage du sèche-linge de condensation

Vidange du bac de condensation

Nous vous conseillons de vider le bac à récupération d'eau après chaque séchage pour éviter l'interruption automatique du séchage à cause du bac rempli. Vous en êtes avertis par le voyant de contrôle qui s'allume dans ce cas.

1. Retirez le bac.
2. Poussez vers la gauche le clapet fermant l'orifice d'évacuation d'eau pour que l'eau puisse s'écouler par l'orifice ainsi dégagé.
3. Réinstallez le bac.

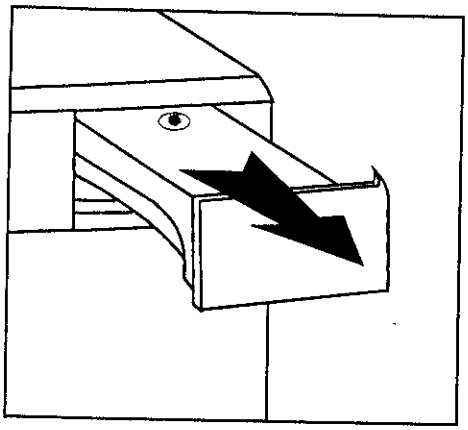

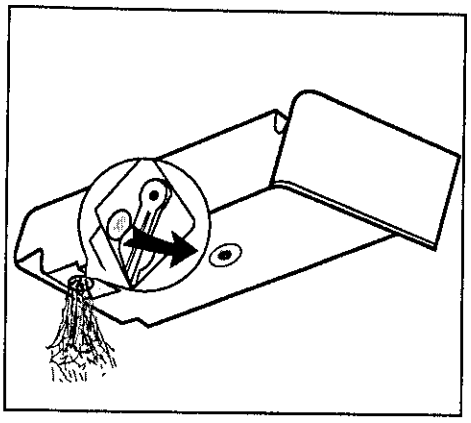

Filtre

Après chaque séchage, il est nécessaire de nettoyer le filtre situé sur la face intérieure du hublot et celui se trouvant dans le cadre du hublot, qu'il faut extraire de son logement. Retirez à la main les fibres déposées sur les filtres ou utilisez un chiffon doux ou une brosse. Vous pouvez également les nettoyer à l'eau courante. Si nécessaire, nettoyez aussi le logement du filtre. Séchez soigneusement les filtres avant de les réinstaller.

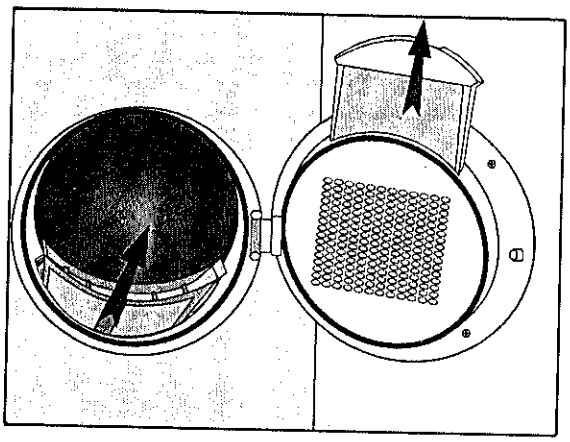

NOTE!

Les fibres qui se fixent sur le filtre sont le résultat de l'usure normale des tissus et pas du séchage par l'appareil (au séchage à l'air libre elles sont emportées par le vent).

Nettoyage de la grille de ventilation

Contrôlez de temps en temps la grille de ventilation et nettoyez-la afin d'enlever les peluches.

Pour le faire, tirez le refroidisseur à l'aide de sa poignée. Lavez-le des deux côtés à l'eau tiède afin d'enlever la couche de fibres. Séchez-le bien avant de le remettre à sa place. En même temps nettoyez le canal d'air dans lequel se trouve le refroidisseur d'air.

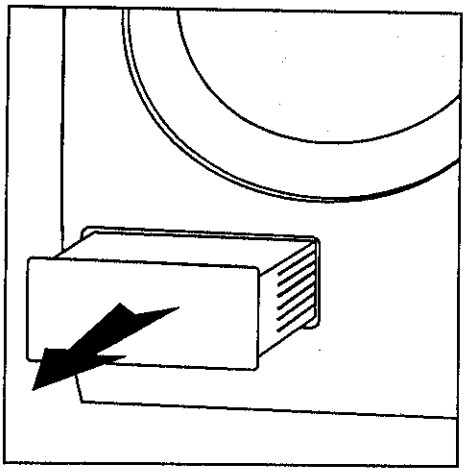

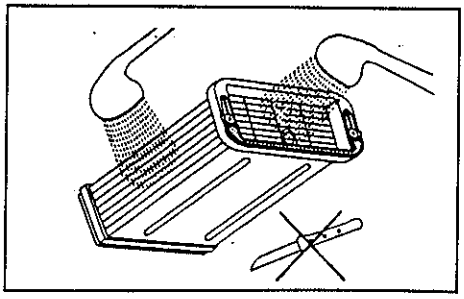

Dépannage

Il se peut que l'appareil tombe aussi en panne pendant le service, nous vous conseillons de tenir compte de nos conseils ci-dessous afin d'éviter de perdre du temps, car ces apnnes peuvent être le résultat d'un usage incorrect.

Panne	Vérification
Appareil ne marche pas, vérifiez si:	- la prise est sous tension ou si le fusible fonctionne, - si la fiche du câble se trouve correctement dans la prise de courant.
Prise de courant est sous tension, mais le tambour ne tourne pas	- vérifiez si la porte est bien fermée (poussez-la vers l'appareil), - si le temps de séchage est programmé, - si le bac à récupération d'eau est plein (seulement pour le sèche-linge à condensation).
Linge mal séché:	- vérifiez si le filtre est nettoyé, - si la pièce est suffisamment aérée, - si une quantité trop grande de linge n'est pas introduite, - si le tuyau d'évacuation de l'air est trop long, - si le linge introduit dans le sèche-linge a été suffisamment essoré, - si le temps de séchage est bien réglé.
Linge n'est pas séché uniformément:	- vérifiez si une quantité de linge trop grande est soumise au séchage, - séchez en même temps de petites et de grandes pièces, - triez le linge selon la composition des fibres.

:

NOUS NOUS RÉSERVONS LE DROIT DE MODIFIER LES CARACTÉRISTIQUES N'INFLUANT PAS SUR LE FONCTIONNEMENT DE L'APPAREIL.

LA NOTICE D'UTILISATION NE PEUT PAS ÊTRE LE SUJET D'UNE RÉCLAMATION.